C O S E D A F A R E E D A E V I T A R E

Fare sempre attenzione al movimento verticale su e giù dell'ago senza distogliere l'attenzione dal lavoro mentre la macchina è in movimento.

Staccare sempre l'interruttore di corrente quando si CAMBIA l'ago, la bobina, la scarpetta o qualsiasi altra parte della macchina.

Non poggiare nulla sul pedale di comando (REOSTATO) poiche' cio' potrebbe far partire involontariamente la macchina e far surriscaldare il COMANDO e bruciare il motore.

La potenza massima per la lampadina è di 15 watts.

Quando si usa la macchina per cucire per la prima volta, mettere un pezzo di tessuto sotto il piedino e far girare la macchina senza filo per qualche minuto.
Si eliminano in tal modo eventuali tracce di olio.

PARTE I - (Elementi essenziali) PARTI PRINCIPALI

Nome delle parti.....3-4

PARTE II Preparare la macchina per cucire
Collegare la macchina alla presa di corrente.....5
PEDALE DI COMANDO (REOSTATO).....6
LAMPADINA.....6
TAVOLA ESTENSIBILE (.Scatola per accessori).....7
REGOLATORE DI PRESSIONE.....8
LEVA DI BLOCCAGGIO (TRASPORTO).....9
FISSAGGIO E BLOCCAGGIO DEL PIEDINO O SCARPETTA..10
CAMBIO DELL' AGO.....11
SCHEDA DEI FILATI E DEGLI AGHI.....12
INSERIMENTO O RIMOZIONE DELLA BOBINA.....13
AVVOLGIMENTO DELLA BOBINA.....14
INSERIMENTO DEL FILO NELLA BOBINA.....15
INSERIMENTO DEL FILO NELLA MACCHINA.....16
TRAZIONE DEL FILO DELLA BOBINA.....17
EQUILIBRATURA DELLA TENSIONE DEL FILO.....18
QUADRANTE DI SELEZIONE DELLA LARGHEZZA DEL PUNTO ZIG-ZAG.....19

PARTE III CUCITURA DI BASE
CUCITURA DIRITTA.....20
CAMBIAMENTI NELLA DIREZIONE DELLA CUCITURA.....21
PUNTI ZIG-ZAG.....21

PARTE IV PUNTI COMUNI

CUCITURA A SOPRAGGITTO.....22
PUNTO A ORLO.....22
PUNTO TRICOT.....23
PUNTO TRIPLO.....23
CUCITURA PER ASOLE.....24/25
CUCITURA DEI BOTTONI.....26
CUCITURA PER CHIUSURE LAMPO.....27
PUNTO INVISIBILE.....28
PUNTO PER PIEGHE.....29/30
PUNTO A FASCINE.....30
PUNTO SOVRAPPOSTO.....31
PUNTO PER CUCIRE L'ELASTICO.....32

PARTE V PUNTI DECORATIVI
PIEGA A CONCHIGLIA.....32
PUNTO PIUMA.....33
MOTIVI DECORATIVI DI PUNTO RASO (SATIN).....34
MOTIVI DI PUNTO ELASTICO.....34

PARTE VI CURA DELLA VOSTRA MACCHINA
MONTAGGIO E SMONTAGGIO DEL CROCHET E DELLA NAVETTA.....35
PULITURA DEL TRASPORTO.....36
TENSIONE DELLA CINGHIA DI TRASMISSIONE.....36
LUBRIFICAZIONE DELLA MACCHINA.....37
PROBLEMI NELLA CUCITURA.....38/39

P A R T I P R I N C I P A L I

NOME DEI PEZZI

1. LEVA PER IL REVERSE
2. QUADRANTE PER LA LUNGHEZZA DEL PUNTO
3. MANOPOLA PER LA SELEZIONE DEI PUNTI
4. MANOPOLA DI BLOCCAGGIO DELL'AVVOLGIMENTO
5. PERNO DI AVVOLGIMENTO
6. PORTA ROCCHETTI
7. QUADRANTE DI SELEZIONE DELLA LARGHEZZA DEL PUNTO ZIG-ZAG
8. COPERCHIO SUPERIORE
9. GUIDA-FILO DELLA BOBINA
10. LEVA PER DISIMPEGNARE IL FILO
11. REGOLATORE DI PRESSIONE
12. GUIDA - FILO
13. QUADRANTE PER LA TENSIONE DEL FILO
14. PIANO FRONTALE (FRONTALINO)
15. SOSTEGNO PER LA MOLLA DI BLOCCAGGIO
16. TAGLIA-FILO
17. PIASTRA DELL'AGO
18. TAVOLA ESTENSIBILE (Scatola per conservare gli accessori)
19. PIASTRA SCORREVOLE

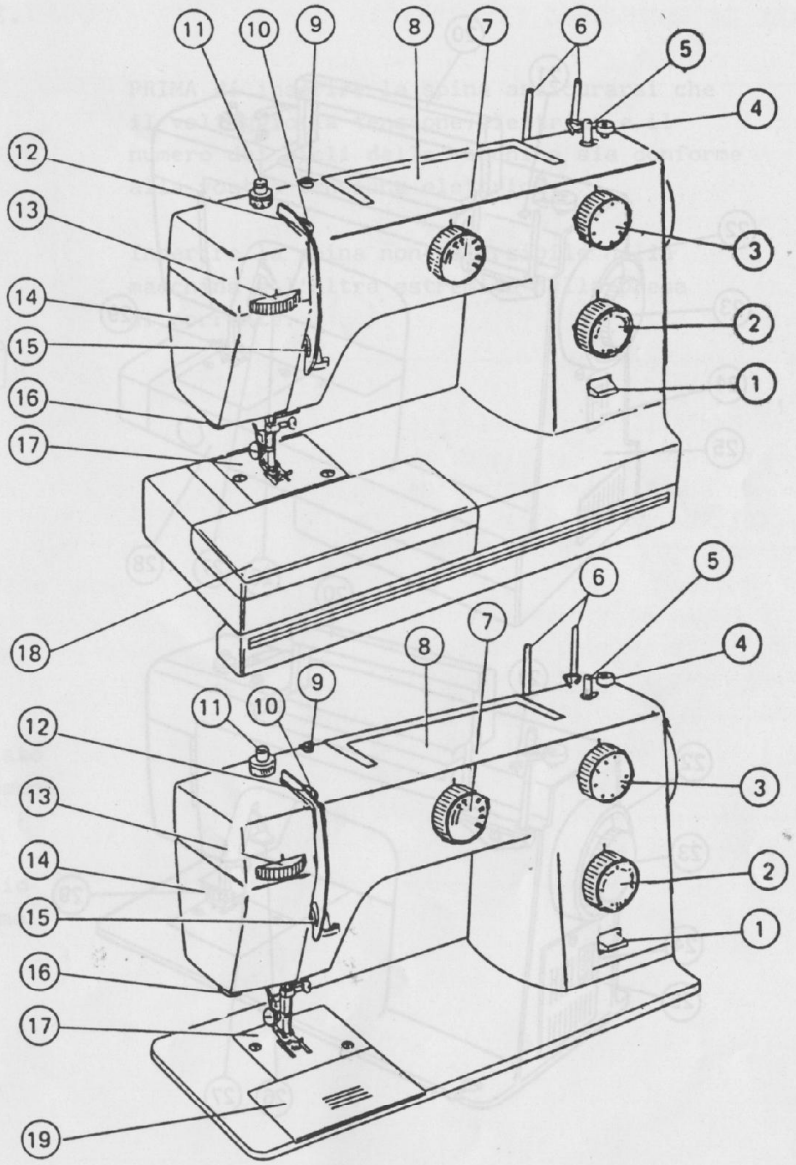

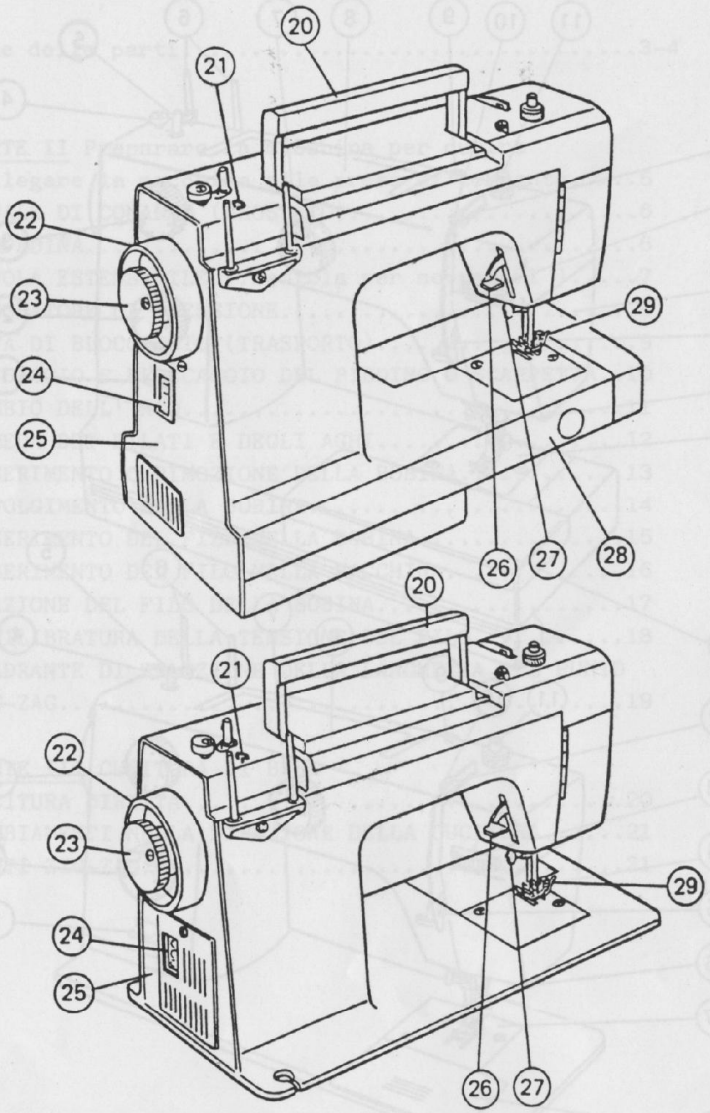

20. MANICO PER IL TRASPORTO
21. GUIDA - FILO
22. ROTELLINA PER L'EQUILIBRATURA
23. BOTTONE DI BLOCCAGGIO
24. INTERRUTTORE DI CORRENTE DELLA MACCHINA
25. COPERCHIO DELLA CINGHIA
26. LEVA ALZA PIEDINO
27. VITE DI BLOCCAGGIO DELL'AGO
28. BRACCIO LIBERO
29. PIEDINO DI PRESSIONE

P R E P A R A R E L A M A C C H I N A
P E R C U C I R E

COLLEGARE LA MACCHINA ALLA PRESA DI CORRENTE.

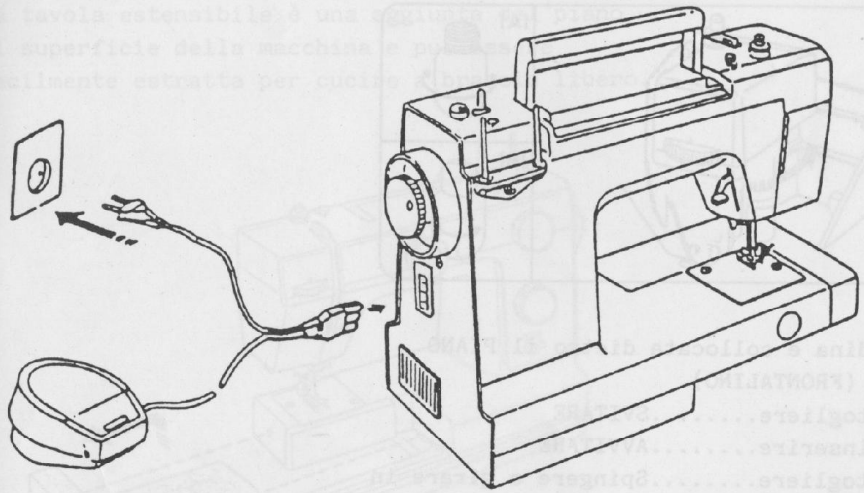

PRIMA di inserire la spina assicurarsi che il voltaggio(la tensione)elettrico e il numero dei cicli della macchina sia conforme alla vostra tensione elettrica.

Inserire la spina non-reversibile nella macchina e l'altra estremità nella presa di corrente.

COME FISSARE IL PORTA ROCCHETTI

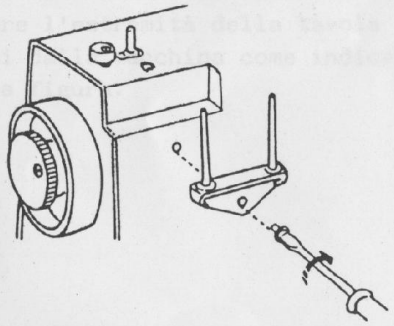

Il porta rocchetti è imballato separatamente per evitare danni durante il trasporto.

Fissate la punta nello spazio apposito con un giravite come indicato nella figura

PEDALE DI CONTROLLO (REOSTATO)

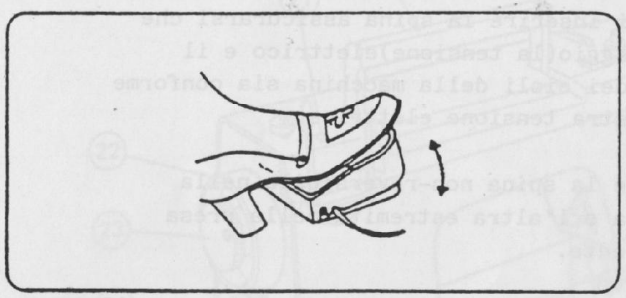

Si può controllare e variare la velocità di cucitura con il pedale di controllo. Premendo con MAGGIORE intensità sul pedale, si ACCELLERA la velocità.

LAMPADINA

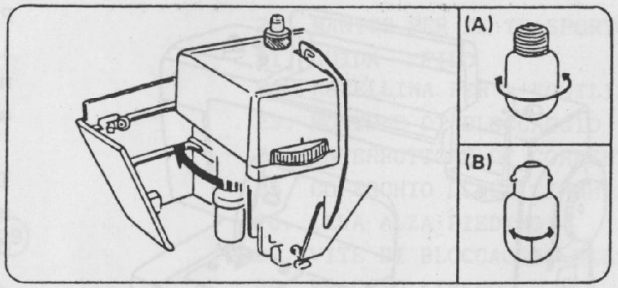

La lampadina è collocata dietro il PIANO FRONTALE (FRONTALINO)

A). Per togliere.....SVITARE
. Per inserire.....AVVITARE

B). Per togliere.....Spingere e girare in senso antiorario
. Per inserire.....Spingere e girare in senso orario

TAVOLA ESTENSIBILE E SCATOLA PER ACCESSORI

La tavola estensibile è una aggiunta del piano di superficie della macchina e può essere facilmente estratta per cucire a braccio libero.

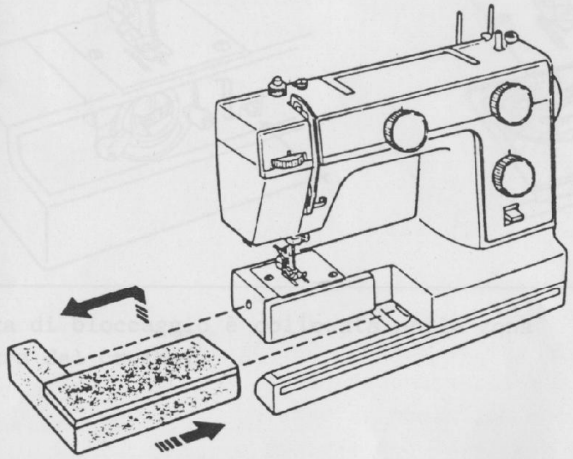

PER CUCIRE A BRACCIO LIBERO
Tirare l'estremità della tavola fuori dalla macchina come indicato nella figura.

PER RISISTEMARE LA TAVOLA
Spingere la tavola fino a quando risulta inserita nella macchina.

SCATOLA PER ACCESSORI

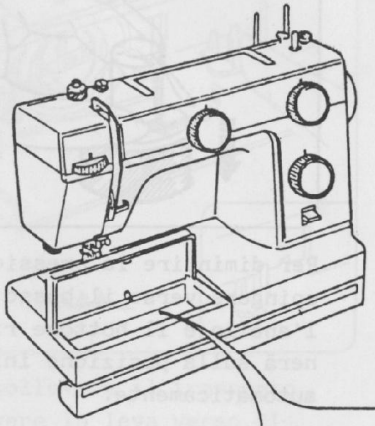

.Gli accessori necessari per cucire sono comodamente collocati al di sotto della tavola estensibile.

REGOLATORE DI PRESSIONE (380/340/341)

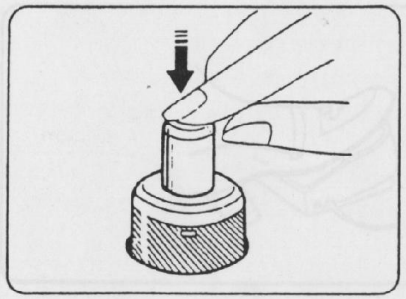

Per aumentare la pressione premere verso il basso il bottone regolatore fino a quando avrete raggiunto la pressione desiderata.

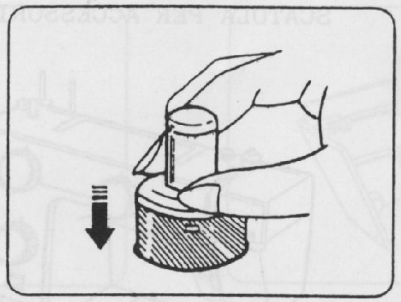

Per diminuire la pressione spingere verso il basso l'anello e il bottone ritornerà sulla posizione iniziale automaticamente.

COME REGOLARE IL BOTTONE:

Il bottone dovrà essere premuto a circa 3/4 della sua posizione iniziale ad eccezione dei casi seguenti:

Premere il bottone ad 1/4 dalla altezza iniziale per cucire tessuti sintetici delicati e tessuti in lana che tendono a sfilarsi.

Premere il bottone completamente verso il basso per tessuti spessi e pesanti.

LEVA DI BLOCCAGGIO DEL TRASPORTO

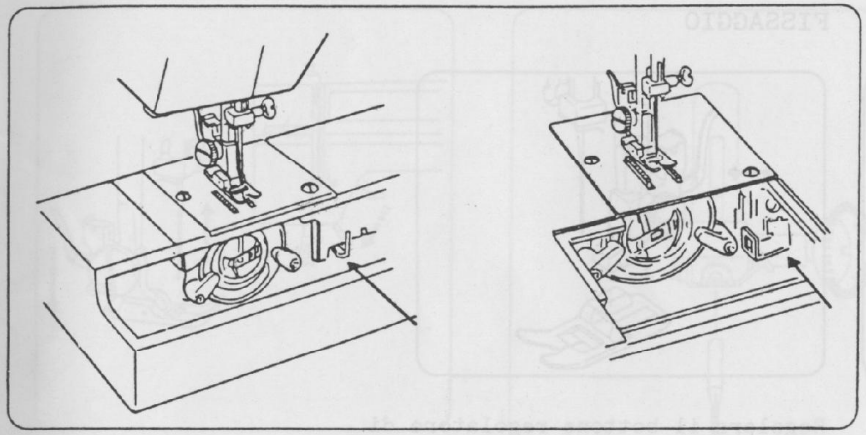

La leva di bloccaggio è collocata nella zona a destra del crochet.

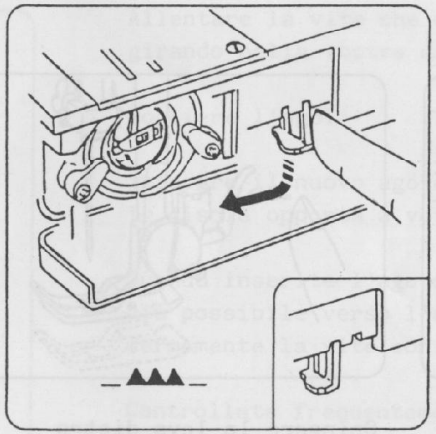

Per sollevare il trasporto spingere la leva verso il basso facendola muovere nella direzione della freccia come illustrato in figura.

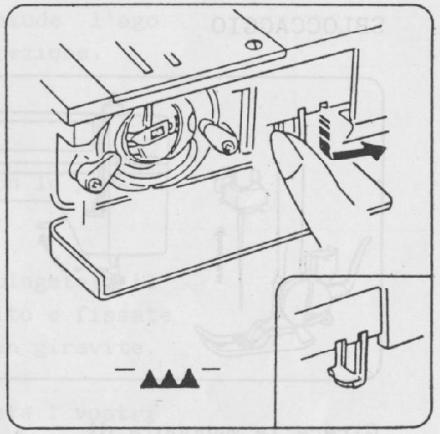

Per abbassare il trasporto spingere la leva verso il basso come mostra la freccia in figura.

FISSAGGIO E SBLOCCAGGIO DEL PIEDE DI PRESSIONE

SBLOCCAGGIO

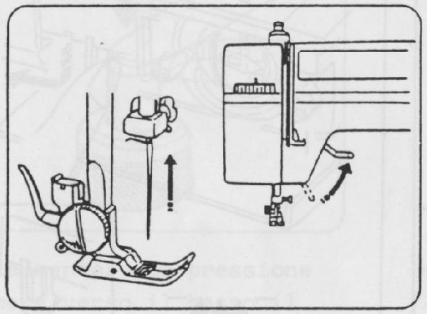

Girare la manopola di equilibratura (volano) verso di voi in modo da portare l'ago alla MASSIMA ALTEZZA. Alzare il piede di pressione.

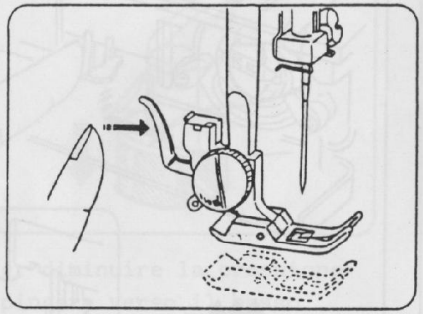

Spingere la leva dietro il piede di pressione. Esso cadrà automaticamente.

FISSAGGIO

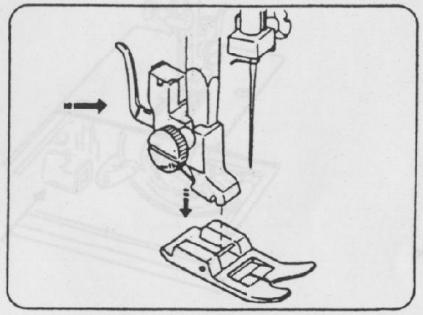

Regolare il bottone regolatore di pressione verso il basso completamente, in modo che la punta cada perfettamente nella scanalatura del punto d'attacco del piede. Abbassare questo punto d'attacco per fissare il piede verso il basso.

CAMBIO DELL'AGO

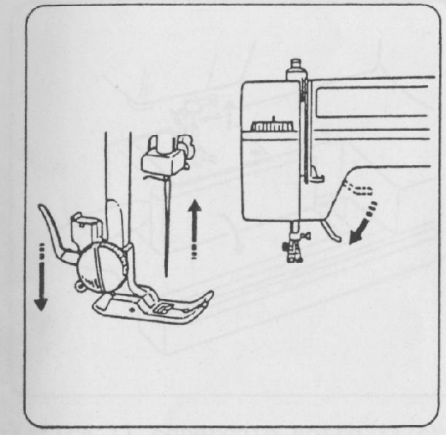

Sostituire l'ago girando la manopola verso di voi avendo l'accortenza di staccare la spina dalla presa di corrente.

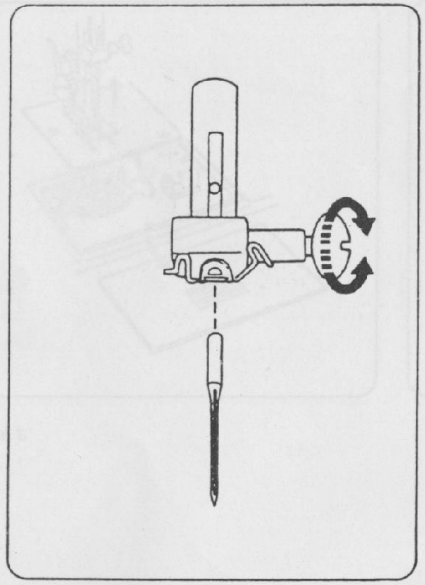

Allentare la vite che chiude l'ago girando nella vostra direzione.

Togliere l'ago.

Inserire il nuovo ago con la parte liscia opposta a voi.

Quando inserite l'ago spingetelo il più possibile verso l'alto e fissate fermamente la vite con un giravite.

Controllate frequentemente i vostri aghi per verificare se sono abbastanza appuntiti.
I nodi nella lana, danni ai tessuti in seta o simili sono spesso causati da un ago danneggiato.

SCHEDA DEI FILATI E DEGLI AGHI

SPESSORE	TESSUTI	FILATI	MISURA AGO
LEGGERO	CREPE DI CINA, VOILE,RENSA, ORGANZA,GEORGETTE E TRICOT	SETA FINE COTONE FINE COTONE SINTETICO COPERTO DI POLIE- STERE	9 o 11
MEDIO	TELA,COTONE, PIQUE¦ SAIA, DOPPIO TRICOT PERCALLE	50 SETA DA 50 A 80 COTONE DA 50 A 60 SINTETICO COTONE COPERTO POLIESTE.	11 o 14
PESANTE	DENIM,TWEED, GAMBARDINE,TESSU- TI PER CAPPOTTI, TAPPEZZERIE,IMBOT TITURE	50 SETA 40-50 COTONE 40-50 SINTETICO COTONE COPERTO POLIESTERE	14 o 16

Generalmente si utilizzano filati e aghi sottili per tessuti leggeri,mentre si usano filati e aghi più doppi per tessuti più pesanti.
Verificare sempre lo spessore dell'ago e del filato su un pezzo di stoffa simile a quello che state per cucire.

Usare lo stesso filo per l'ago e la bobina.
Quando cucite tessuti molto leggeri e sintetici usate un ago a "PUNTA BLU".Quest'ago evita che vi saltino dei punti.
Quando cucite tessuti molto leggeri utilizzate un foglio di carta al di sotto del tessuto per evitare che lo stesso si deformi.

AVVOLGIMENTO DELLA BOBINA

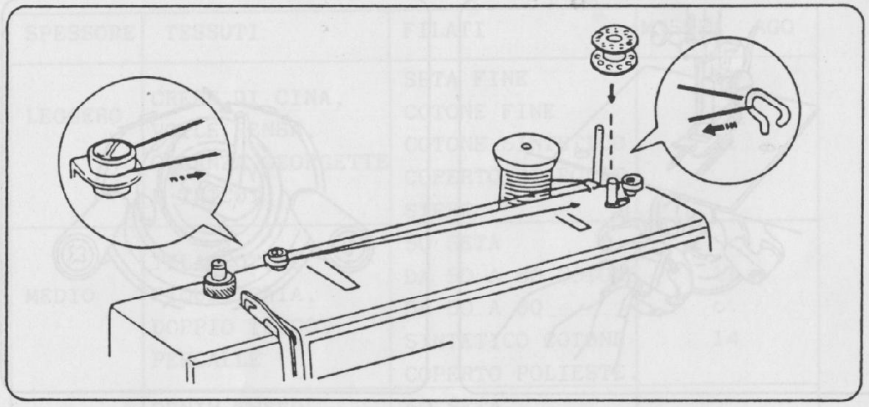

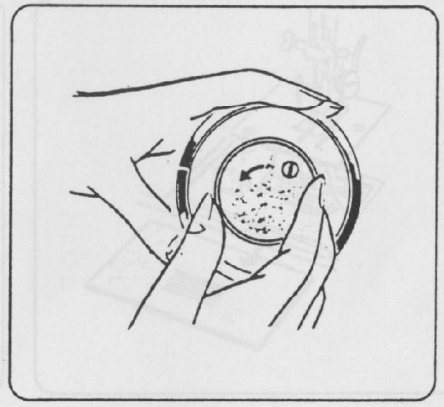

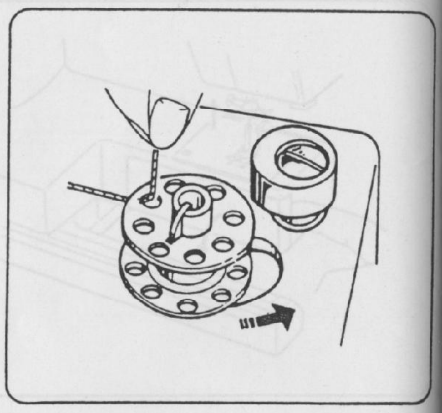

Tirare il filo dalla bobina. Far passare il filo per il guida-filo,poi inserire il filo attraverso i fori della bobina dall'interno verso l'esterno.

Collocare la bobina sul gira bobina, ruotare verso destra.
Girare il bottone di bloccaggio verso di voi con la mano destra,tenendo la manopola (volano) di equilibratura con la mano sinistra.

Tenendo l'estremità libera del filo in mano, spingere il pedale di controllo.Quando la macchina avra' fatto qualche giro, fermatevi e tagliate il filo libero vicino al foro della bobina.Spingere il pedale di controllo (reostato) una seconda volta, quando la bobina è completamente piena si ferma automaticamente.

Collocare il rocchetto della bobina nella sua posizione iniziale spingendo il perno verso sinistra e tagliare il filo.

Stringere il bottone di bloccaggio per assicurare la perfetta chiusura e ristabilire il movimento dell'ago.

INSERIMENTO DEL FILO NELLA BOBINA

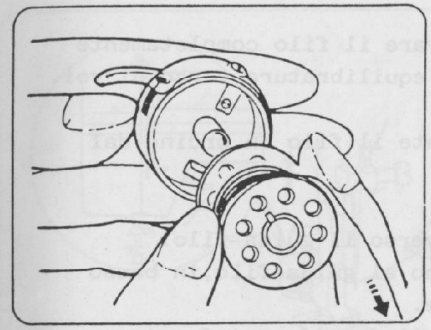

1)Collocare la bobina nel porta bobina.Assicurarsi che il filo si diriga nella direzione della freccia.

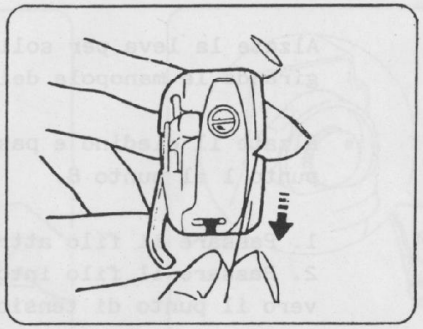

2)Tirare il filo verso il porta bobina.

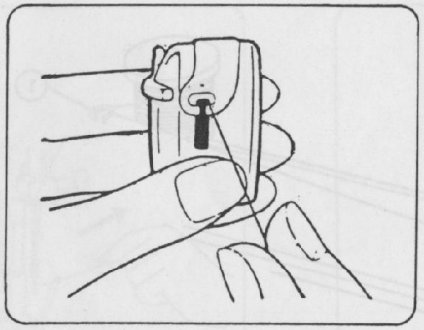

3)Tirare il filo nel foro da cui fuoriesce il filo. Lasciare circa 10cm di filo libero.

INSERIMENTO DEL FILO NELLA MACCHINA

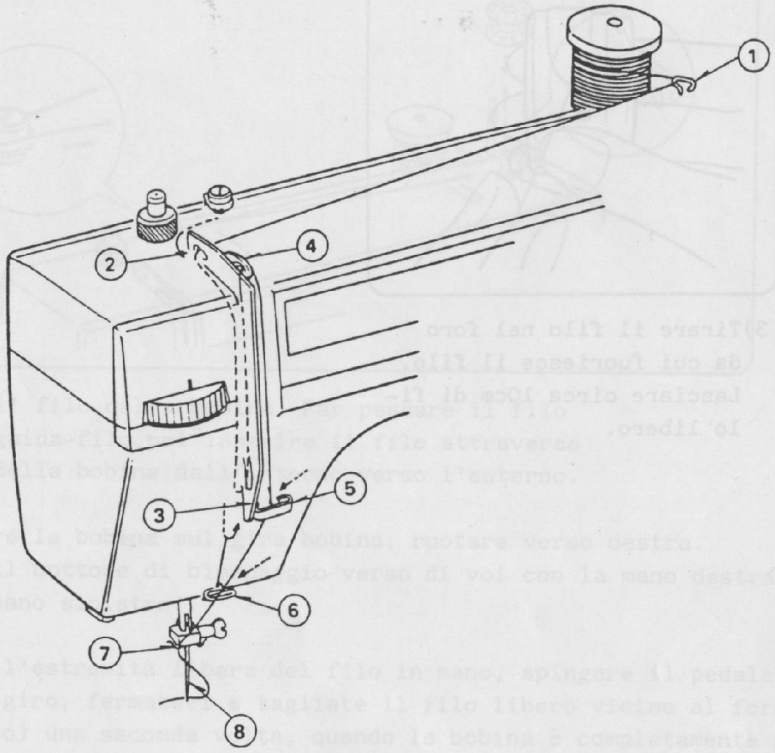

Alzate la leva per sollevare il filo completamente girando la manopola dell'equilibratura verso di voi.

Alzate il piedino e passate il filo in ordine dal punto 1 al punto 8.

1. Passare il filo attraverso il guida-filo.
2. Passare il filo intorno al guida-filo,in basso vero il punto di tensione.
3. Tirare in basso verso il foro da cui fuoriesce il filo.
4. Tendere fermamente il filo da sinistra verso destra al di sopra della leva poi in basso nell'occhiello della leva.

5/6. In seguito in basso nei guida-filo sottostanti (interni).

7. Far scorrere il filo dietro la barra dell'ago nel guida-filo sinistro.
8. Infilare l'ago dal davanti al di dietro.

TRAZIONE DEL FILO DELLA BOBINA

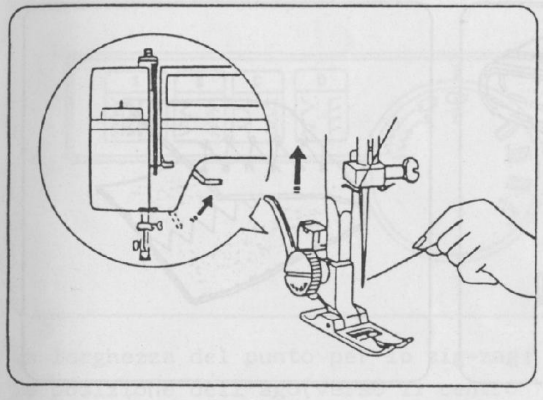

1. Alzare il piedino di pressione e tenere leggermente il filo dell'ago con la mano sinistra.

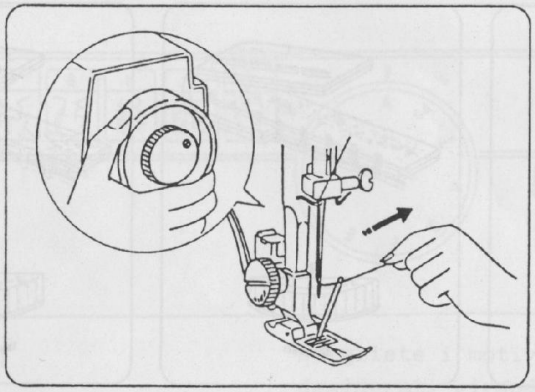

2. Girare lentamente la manopola d'equilibrio verso di voi con la mano destra fino a quando l'ago scende.Continuate a girare la manopola fin quando la barra dell'ago ritorna nel punto più alto. Tirare lentamente il filo dell'ago formando un cerchietto con il filo della bobina.

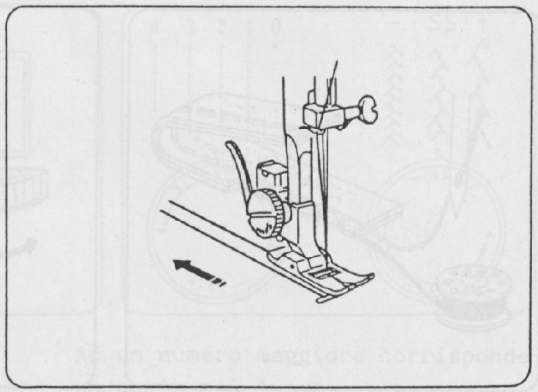

3. Tirare 15cm di entrambi i fili verso il basso e dietro al piedino di pressione.

EQUILIBRATURA DELLA TENSIONE DEL FILO

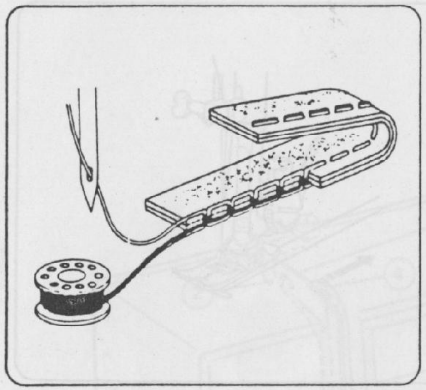

Il filo dell'ago e il filo della bobina devono intrecciarsi al centro di due strati di tessuto nel punto triplo.

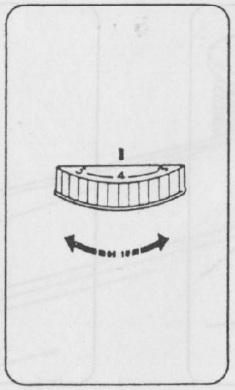

regolare il numero desiderato sul quadrante di tensione.

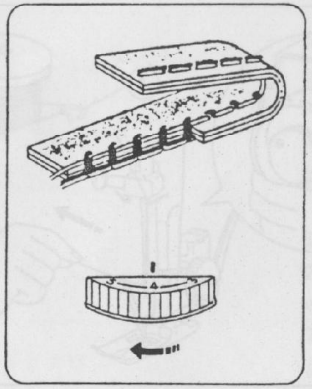

Ridurre la tensione del filo dell'ago muovendo il quadrante verso un numero inferiore.

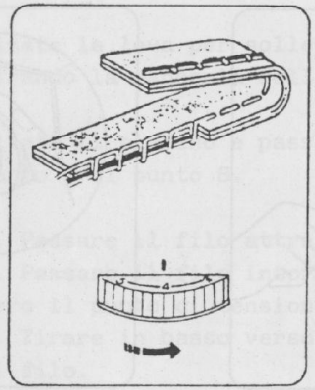

serrare la tensione del filo dell'ago muovendo il quadrante verso un numero più alto.

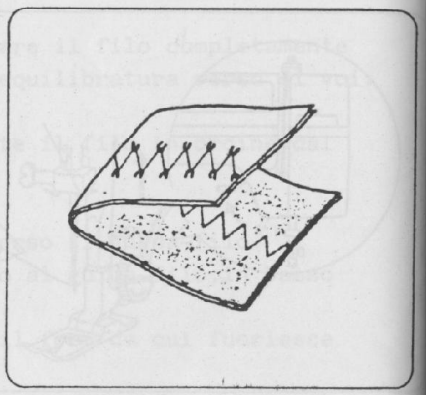

Per ottenere punti a zig-zag migliori, la tensione del filo superiore deve essere più leggera rispetto alla cucitura a punto diritto. Il filo superiore deve essere solo leggermente visibile sul rovescio del tessuto.

QUADRANTE DI SELEZIONE DELLA LARGHEZZA DEL PUNTO ZIG-ZAG (380)

Selezione del motivo

Selezione per la lunghezza del punto

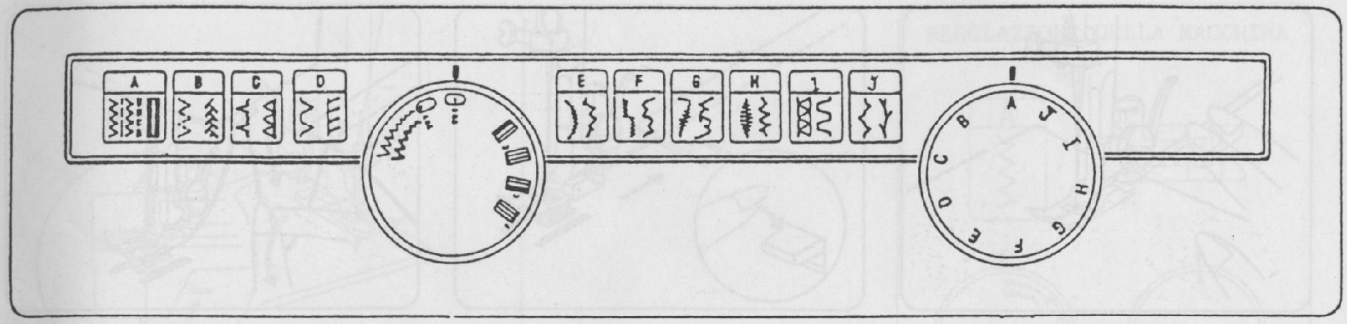

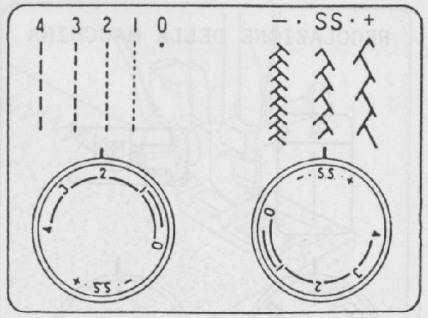

La larghezza del punto per lo zig-zag ( ) la posizione dell'ago(verso il centro o a sinistra) per il punto diritto o il punto triplo( ), o per fare le asole, può essere selezionata con il quadrante di selezione della larghezza del punto zig-zag.

Scegliete i motivi desiderati girando il quadrante di selezione dei motivi.

Ad un numero maggiore corrisponde un punto più lungo.
Potete scegliere e selezionare la lunghezza del punto desiderato per ogni genere di tessuto.

SELEZIONE DEI MOTIVI A PUNTI ELASTICI (, , e)

Per cucire punti elastici indirizzare il quadrante su "S.S.". Quando i punti non sono equilibrati sul diritto e il rovescio a secondo dei tessuti, correggere l'equilibratura come segue:
Quando i motivi sono troppo stretti, correggete spostando il quadrante verso il segno "+"
Quando i motivi sono troppo distaccati correggete spostando il quadrante verso il segno "-"

N.B. Alzate l'ago al di sopra del tessuto e del piedino di pressione quando girate il quadrante per la selezione dei motivi.

IL PUNTO DIRITTO

REGOLAZIONE DELLA MACCHINA

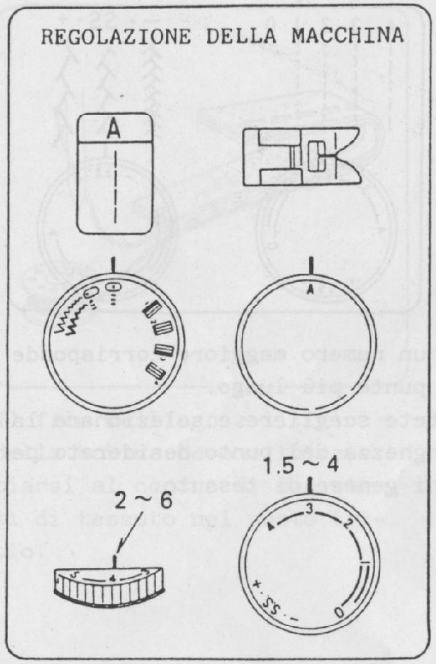

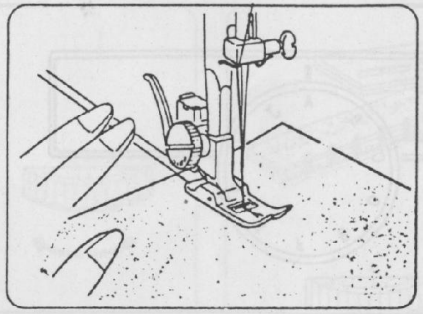

Sollevare il piedino di pressione e collocare il tessuto sulla linea-guida sulla piastra dell'ago.

Abbassare il piedino di pressione e accompagnare con la mano il filo all'indietro.
Premere il pedale di controllo (reostato).

Guidare dolcemente il tessuto lungo la linea-guida facendo proseguire il tessuto normalmente.

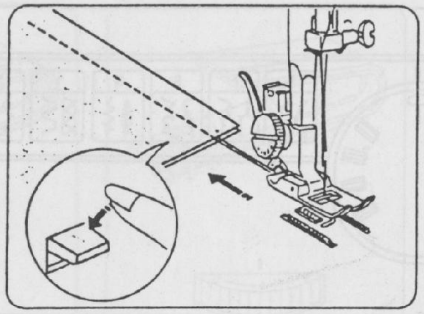

Per legare i fili alla fine della cucitura premere al leva del reverse e cucite qualche punto all'indietro.

Alzate il piedino di pressione e togliete il tessuto tirando il filo all'indietro.

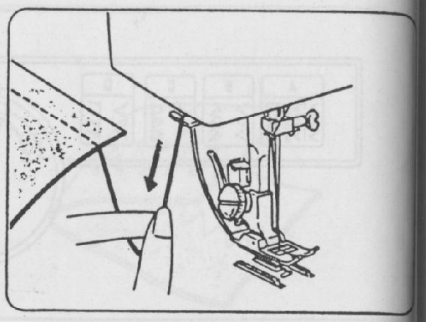

Tagliate il filo al di sopra del tagliafilo.

CAMBIAMENTI NELLA DIREZIONE DELLA CUCITURA

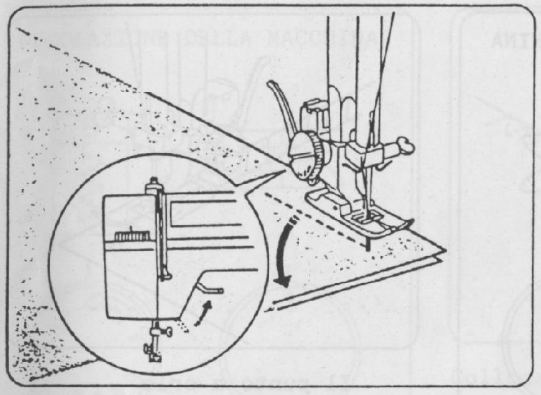

Fermate la macchina. Girate il volano verso di voi in modo da far scendere l'ago sul tessuto.
Alzate il piedino di pressione.
Girate il tessuto intorno all'ago per cambiare la direzione.
Abbassate il piedino e continuate a cucire.

IL PUNTO ZIG-ZAG

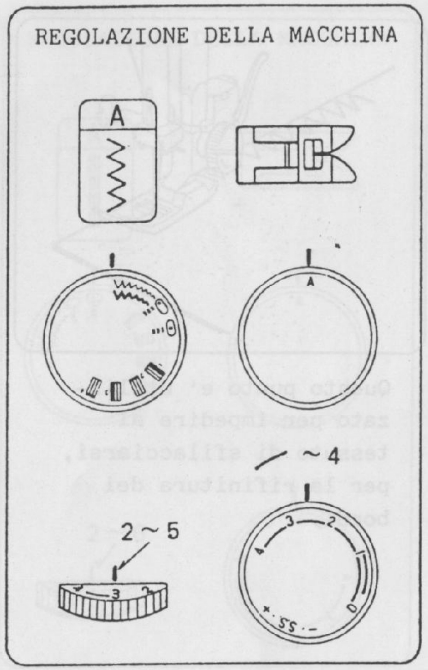

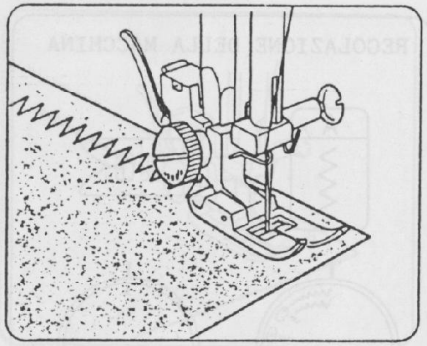

Il punto zig-zag semplice è utilizzato per cucire a sopraggitto, cucire bottoni etc....

PUNTO A SOPRAGGITTO

REGOLAZIONE DELLA MACCHINA

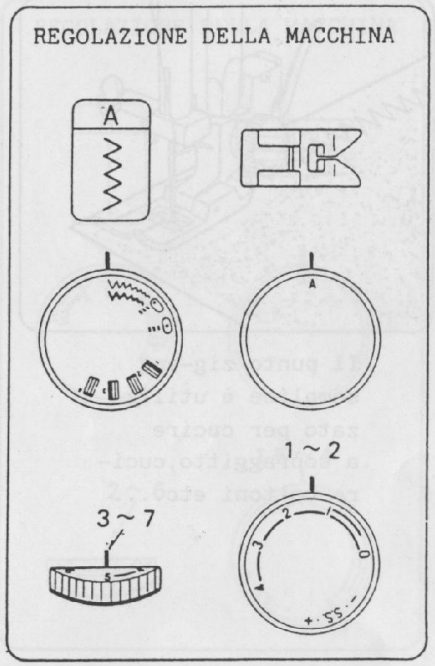

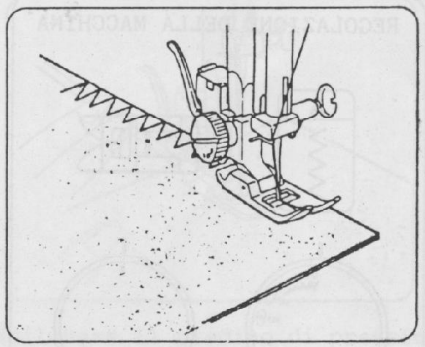

Questo punto e' utilizzato per impedire al tessuto di sfilacciarsi, per la rifinitura dei bordi.

PUNTO A ORLO (SORFILO) (380)

REGOLAZIONE DELLA MACCHINA

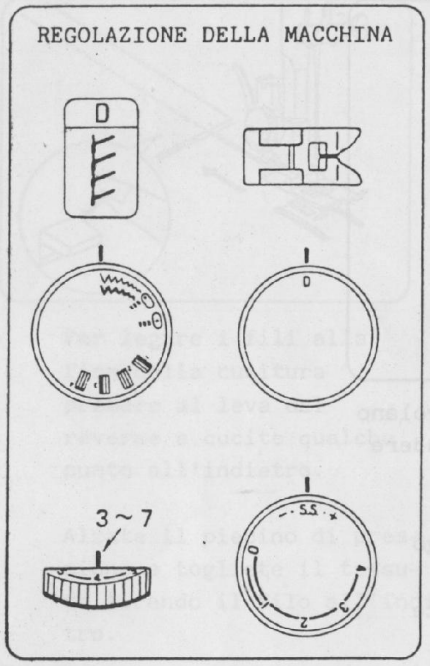

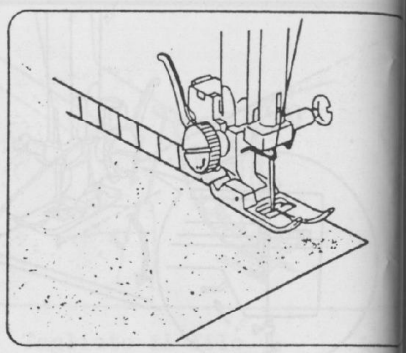

Il punto a orlo si ottiene perfettamente quando il lato destro dei punti a zig-zag passa leggermente al di la' del bordo del tessuto.

IL PUNTO TRICOT

REGOLAZIONE DELLA MACCHINA

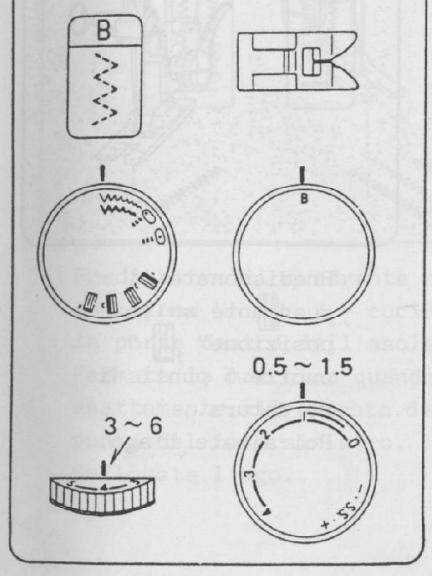

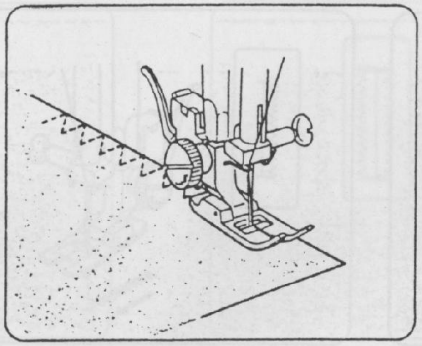

Collocare il tessuto sotto il piedino di pressione in modo che il bordo sia leggermente all'interno del lato destro del piedino. Guidare il lavoro in modo che il punti della parte destra cadano sul bordo del tessuto.

REGOLAZIONE DELLA MACCHINA

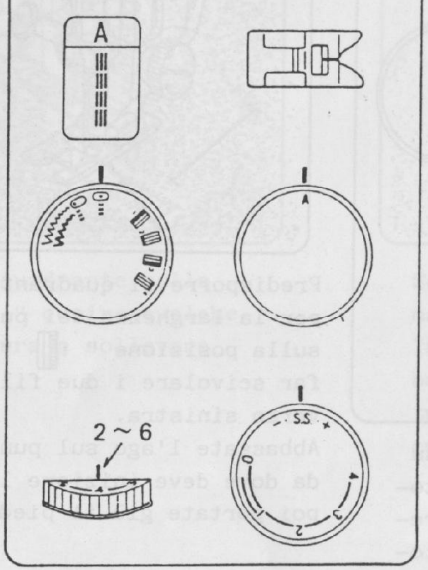

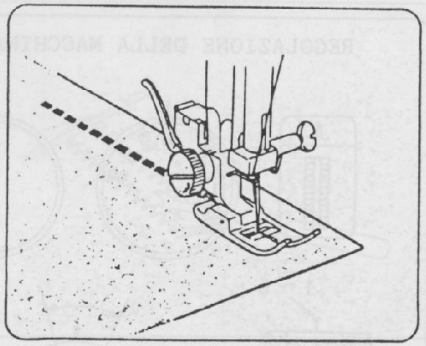

Questo punto è cucito con due punti in avanti e uno indietro formando una cucitura che difficilmente si strapperà.

Gli indumenti dovranno essere imbastiti prima della cucitura.

CUCITURE PER ASOLE

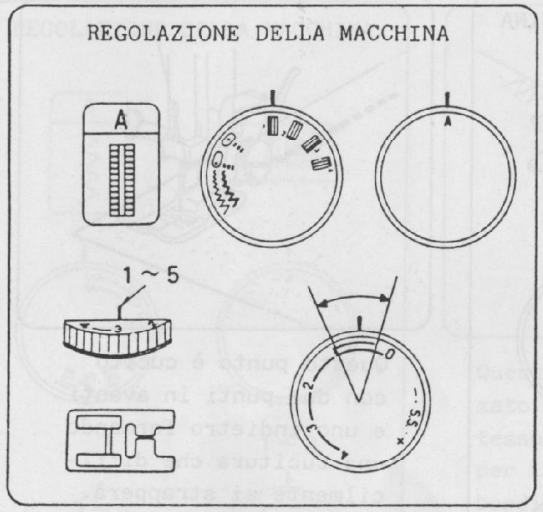

Fate una prova dell'asola su un pezzo di stoffa,ponete il bottone sul modello marcando l'estremità superiore e quella inferiore per determinare la lunghezza dell'asola.

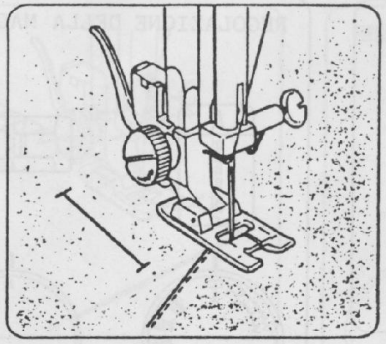

Predisporre il quadrante per la larghezza dei punti sulla posizione " ", far scivolare i due fili verso sinistra.
Abbassate l'ago sul punto da dove deve iniziare l'asola, poi portate giù il piedino.

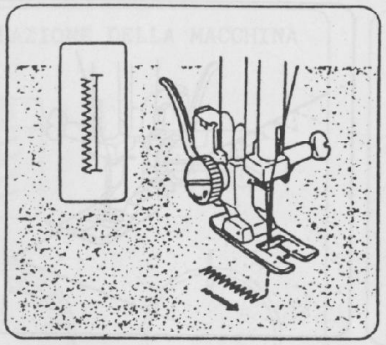

Cucite lungo il lato sinistro fin dove avrete marcato il punto inferiore.
Poi alzate l'ago.

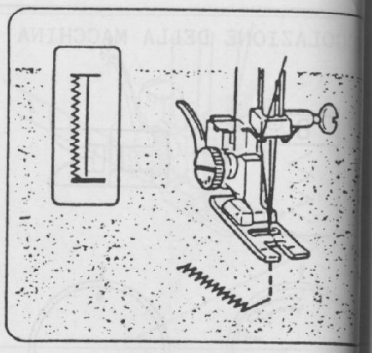

Predisponete il quadrante sulla posizione" $_{2}$ " cucite 5 punti di bordatura.
Poi alzate l'ago.

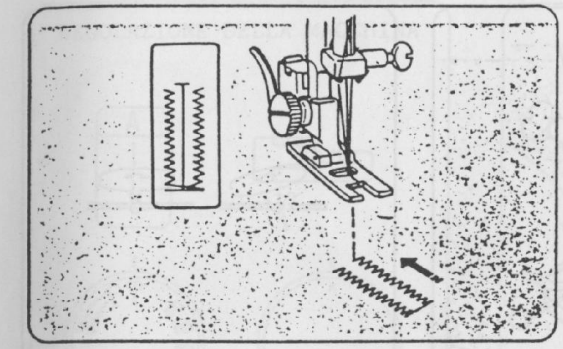

Predisporre il quadrante sulla posizione " " e cucire la parte destra dell'asola.
Fermate la macchina quando siete esattamente all'opposto del primo punto del lato sinistro.
Sollevate l'ago.

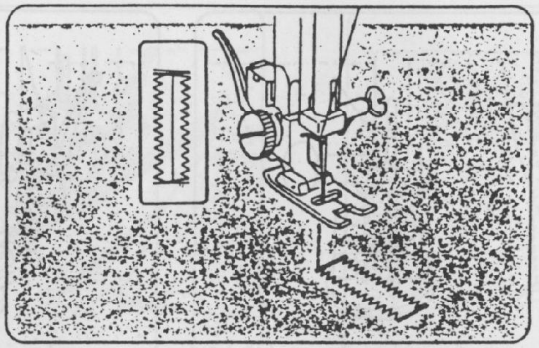

Predisporre il quadrante sulla posizione " " cucire qualche punto di bordatura e sollevare l'ago.

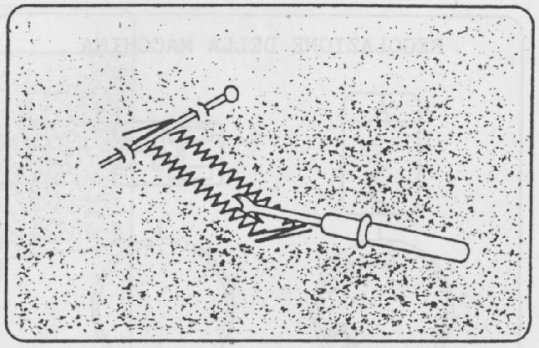

Sollevate il tessuto dalla macchina e tagliate i fili.
Infilate uno spillo sulla bordatura poi tagliate l'apertura con un taglierino,avendo cura di non tagliare i punti.

CUCITURA DEI BOTTONI

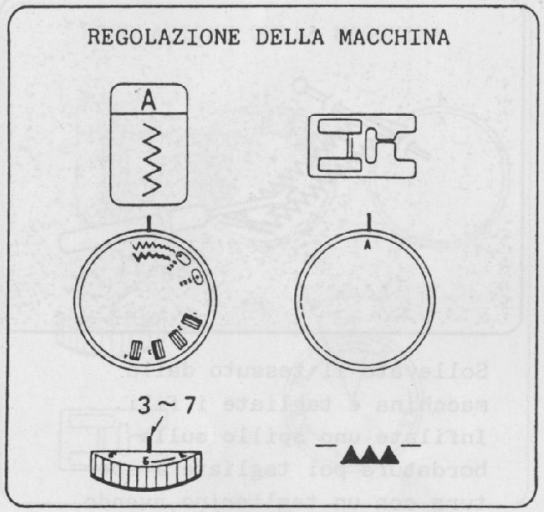

Collocare il bottone sul punto desiderato.Uno spillo può essere posto al di sopra del piedino in modo da formare un sostegno, una asticella.

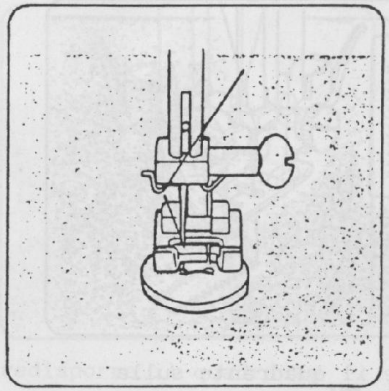

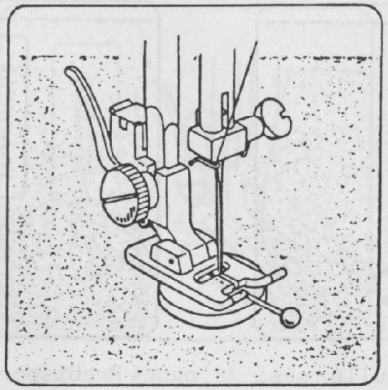

Predisporre il quadrante sul punto " ⊂● ".
Allineare i due fori del bottone con la fessura del piedino e porre il foro sinistro del bottone proprio al di sotto della punta dello ago.Abbassare il piedino e manovrare il selettore dei motivi finchè la punta dell'ago arrivi giusto sul foro destro del bottone.
Cucire circa 5 punti e sollevare l'ago;
Riportare il quadrante sul punto " ⊂● " e cucire qualche punto per fissare il filo.

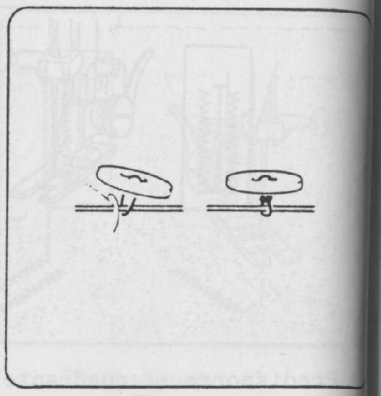

Tagliare il filo lasciandone circa 20cm.
Portare giù il filo dello ago attraverso il foro nel bottone,facendolo girare intorno all'asticella.

Tirare il filo in senso contrario e annodare.

CUCITURE PER CHIUSURE LAMPO

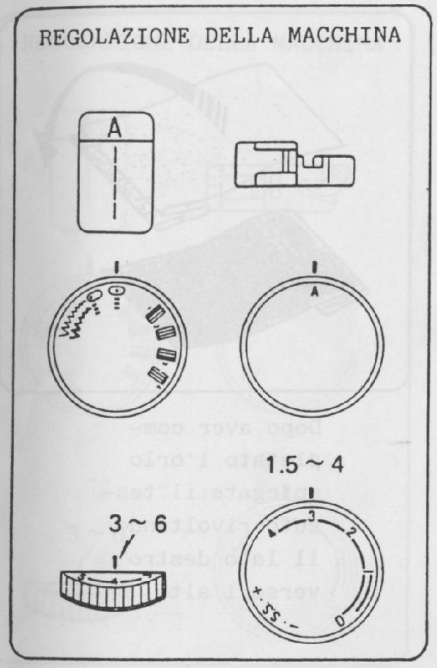

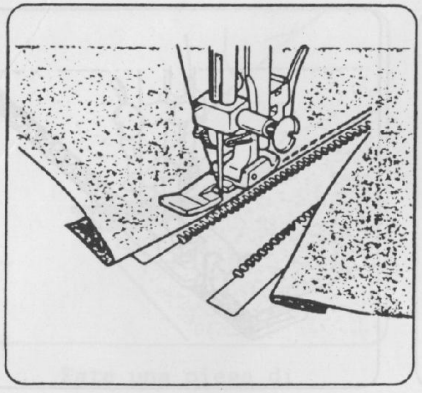

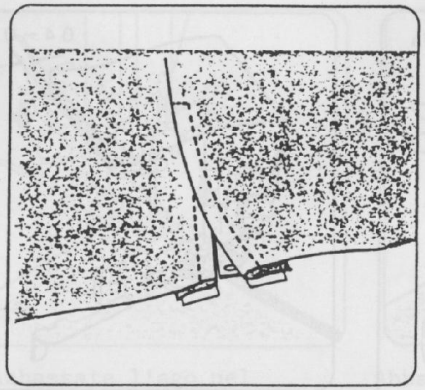

Spillate o imbastite la chiusura sul tessuto e collocatela sotto il piedino.
Indirizzate il filo all'indietro e abbassate il piedino.
Per cucire il lato destro, guidate la punta del piedino lungo i dentini della chiusura e cucite attraverso il tessuto e la fettuccia della chiusura stessa.

Girate il tessuto e cucite l'altro lato della chiusura nello stesso modo.

PUNTO INVISIBILE

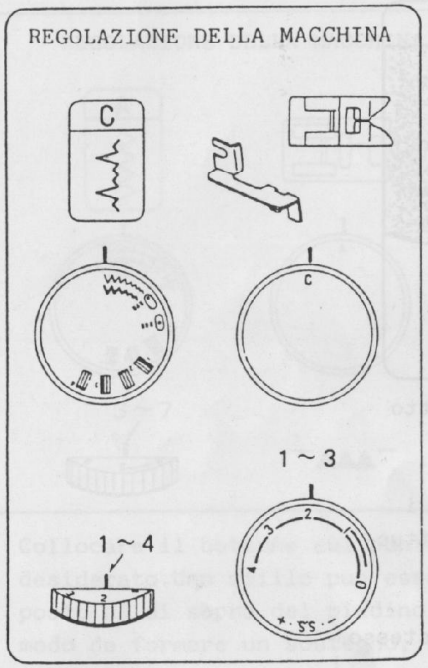

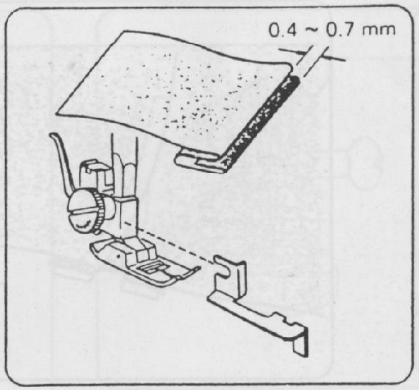

Piegate la quantità desiderata e fermatela con degli spilli. Poi formate un bordo sul tessuto come illustrato in figura. Girate la manopola in modo che le punte di bloccaggio si trovino sulla superficie della piastra dell'ago. Abbassate il piedino. Allentate la vite del piedino in modo da porre il guida-orlo tra la vite e il piedino stesso. Stringete la vite e assicuratevi che il guida-orlo sia esattamente al centro tra le punte di bloccaggio.

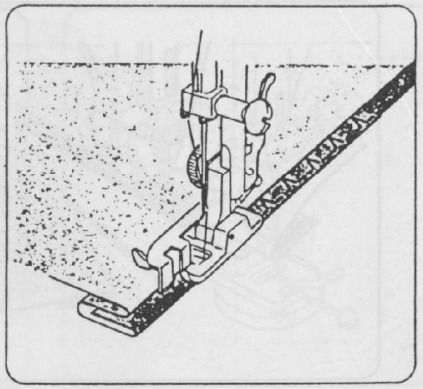

Alzate il piedino e ponete sotto di esso il tessuto, in modo che il bordo ripiegato a doppio sia contro il guida-orlo. Abbassate il piedino e cucite lentamente in modo da controllare che i punti a zig-zag cadano esattamente sull'orlo, mentre i punti diritti sulla piegolina. Durante la cucitura controllare che la piega avanzi lungo il guida orlo.

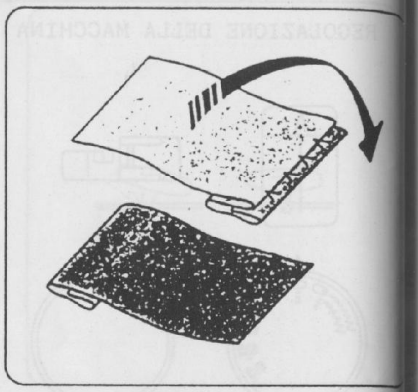

Dopo aver completato l'orlo spiegate il tessuto rivoltando il lato destro verso l'alto.

PUNTO PER PIEGHE

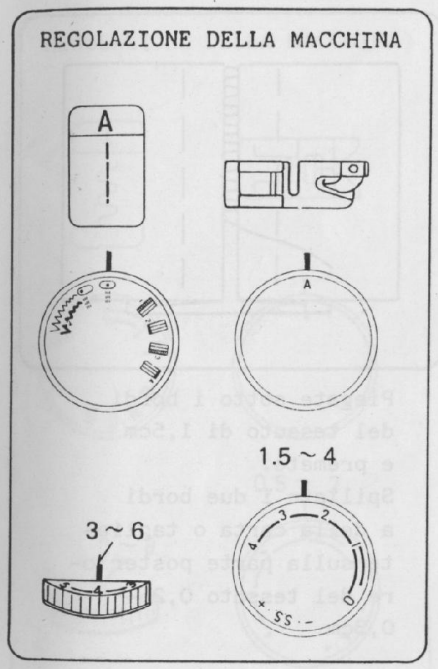

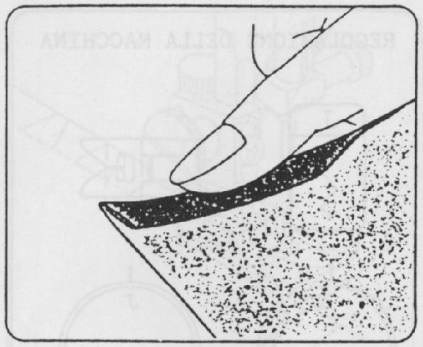

Fate una piega di 0,25cm di circa 8 cm di lunghezza.

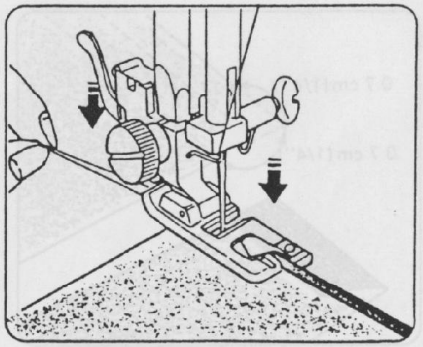

Abbassate l'ago nel tessuto al punto di inizio della cucitura, quindi abbassare il piedino per l'orlo.

Cucite 3 o 4 punti mantenendo i fili dell'ago e della bobina.

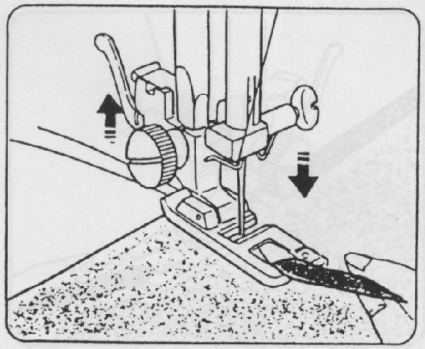

Abbassate l'ago nel tessuto e alzate il piedino per l'orlo. Guidate la parte piegata nella spirale del piedino.

PUNTO A FASCINE (380)

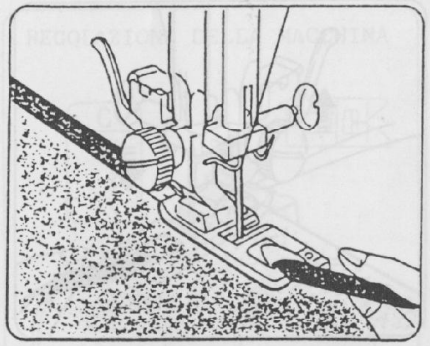

Abbassate il piedino per l'orlo, poi cucite sollevando il bordo del tessuto in modo da farlo avanzare uniformemente.

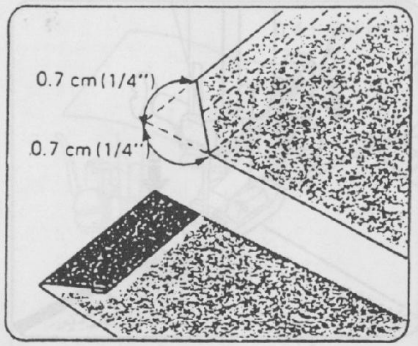

Tagliate circa o,7cm dai lati come illustrato in figura, in modo da ridurre il volume.

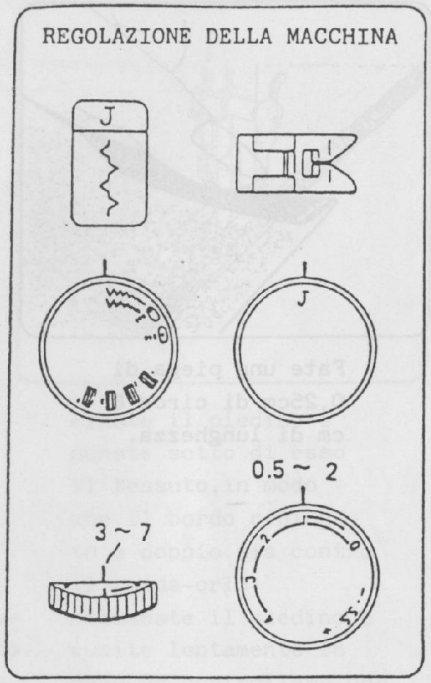

Usate questo punto per unire due pezzi di tessuto in modo da creare un apparente lavoro aperto e inserirvi disegni particolari.

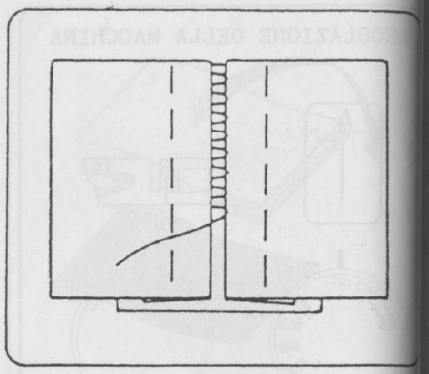

Piegate sotto i bordi del tessuto di 1,5cm e premete.
Spillate i due bordi a della carta o tagliate sulla parte posteriore del tessuto 0,2 - 0,3cm.

Cucite lentamente guidando, il tessuto in modo tale che l'ago centri gli orli ripiegati su ogni lato.

PUNTO SOVRAPPOSTO (380)

REGOLAZIONE DELLA MACCHINA

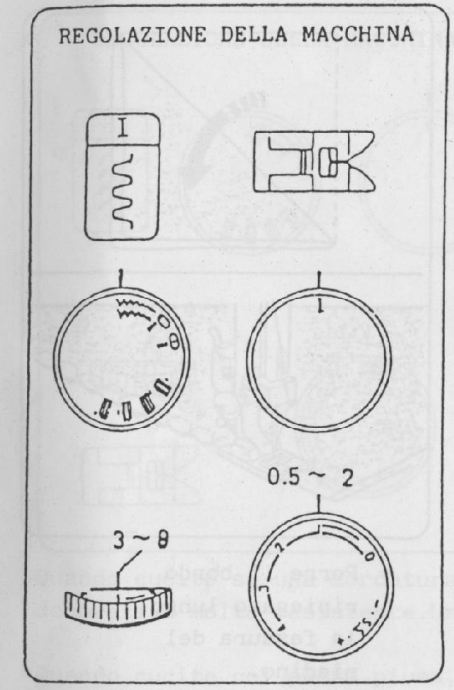

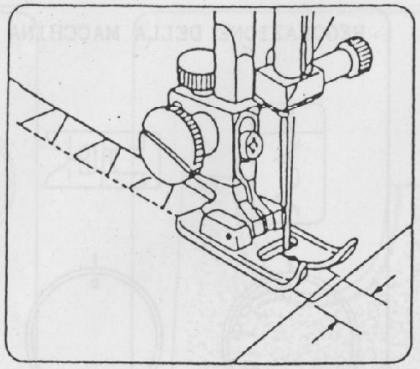

Usate questo punto per unire le fodere a tessuti pesanti.

Sovrapponete due estremità di tessuto e usate questo punto per unirle.

PUNTO PER CUCIRE L'ELASTICO (380)

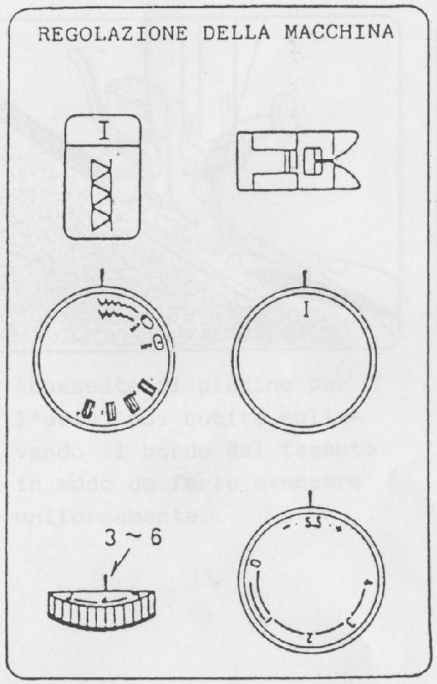

UTILIZZATE questo punto per applicare l'elastico agli indumenti.

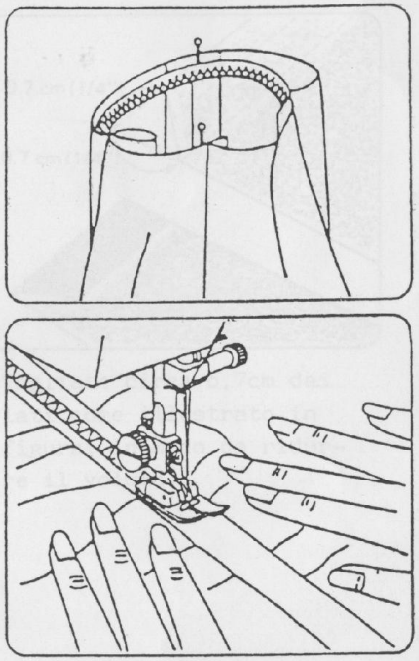

Segnate l'elastico in quattro punti che poi andrete a riunire con il davanti, il di dietro e le cuciture laterali dell'indumento; Collocate il centro dell'elastico,sotto il piedino di pressione e fate una cucitura,facendo attenzione che l'elastico sia ben distribuito.

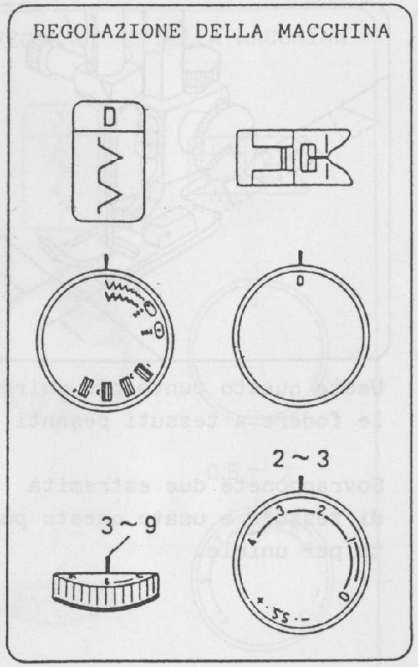

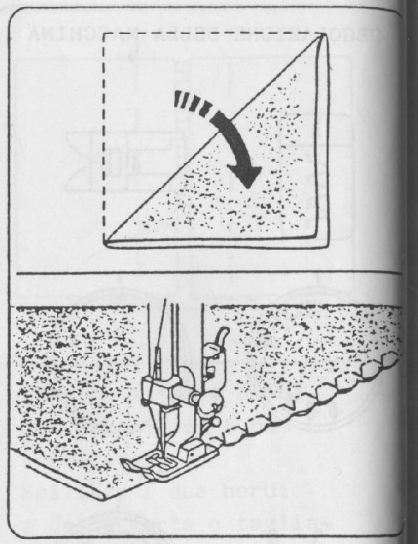

Porre il bordo ripiegato lungo la fessura del piedino.
L'ago dovrà ricadere sull'orlo destro del tessuto formando una piega.

PUNTO PIUMA

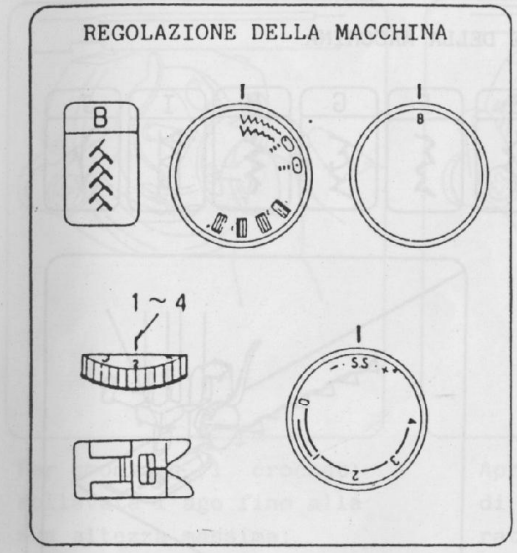

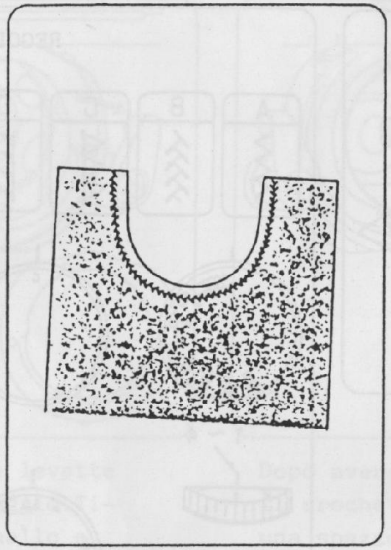

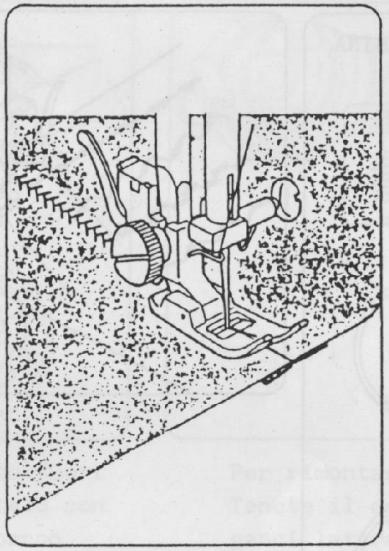

Quando cucite su una bordatura, il punto piuma rinforza i tessuti elastici o intrecciati con un punto decorativo molto resistente.Un'altra utilizzazione del punto piuma è come rafforzamento nelle trapunte.

Quando cucite col punto piuma, potete utilizzarlo sia come rafforzamento, sia per unire due estremità di un tessuto.

RICAMI DECORATIVI DI PUNTO RASO O PUNTO PIENO (380)

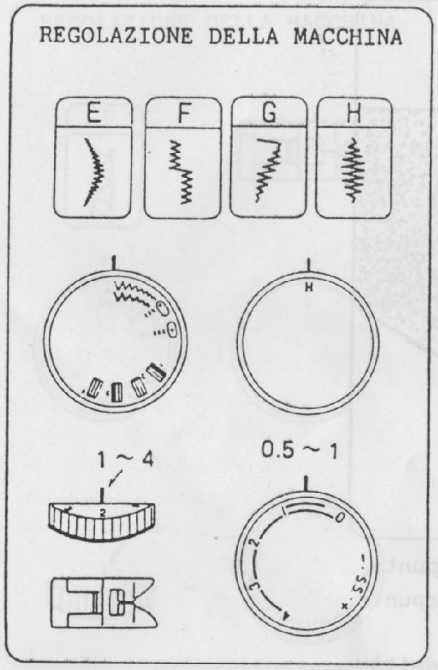

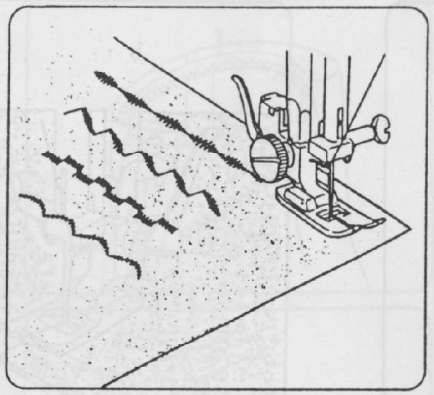

Cucite un insieme di punti in fila e aggiustate la tensione del filo in modo che il filo superiore potrà essere leggermente visibile sul rovescio del tessuto. Verificate il motivo sul campione per ottenere migliori risultati.

RICAMI A PUNTO FLESSIBILE (STRETCH)

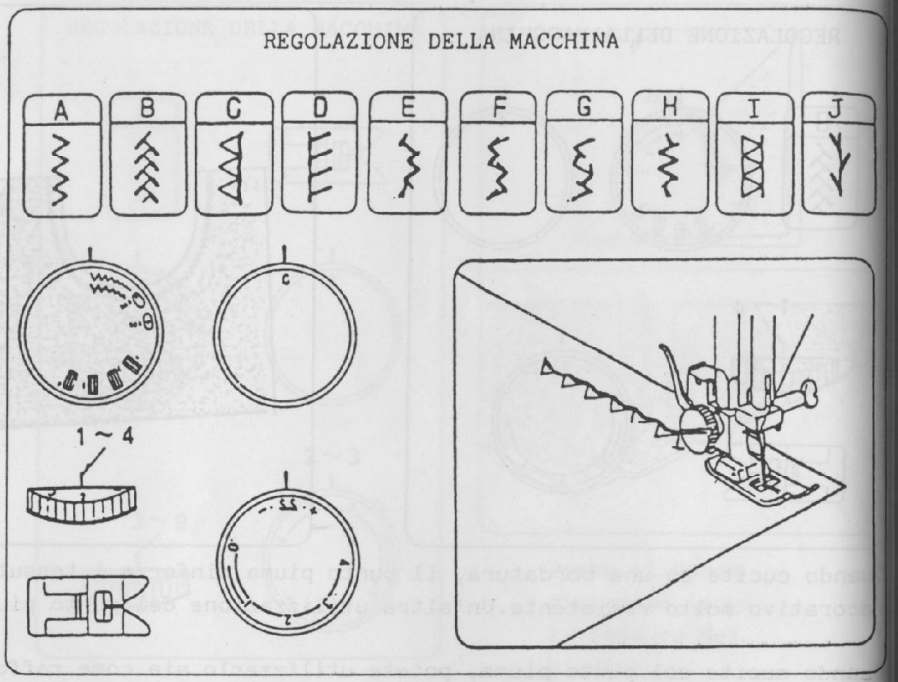

Quando i punti risultano sbilanciati sul diritto e il rovescio del lavoro secondo il tessuto utilizzato, correggete la manopola dell'equilibratura girando il quadrante della lunghezza dei punti nel seguente modo:

- Quando il motivo è troppo serrato portate il quadrante sulla posizione "+"
- Quando il motivo è torppo allentato portate il quadrante sulla posizione "-"

MONTAGGIO E SMONTAGGIO DEL CROCHET

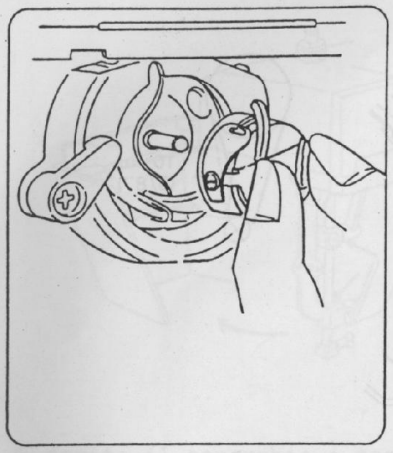

Per smontare il crochet: sollevate l'ago fino alla sua altezza massima; aprite il coperchio del crochet o la piastra scorrevole.
Tirate fuori il porta bobina.

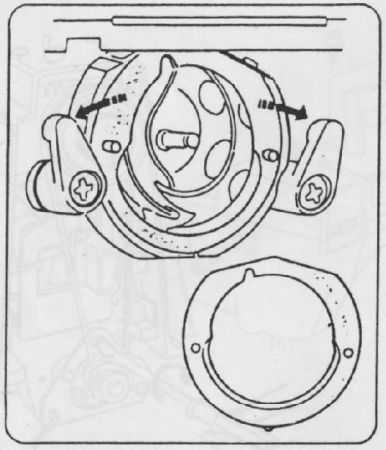

Aprite le levette di bloccaggio.Tirate l'anello e portate fuori il crochet.

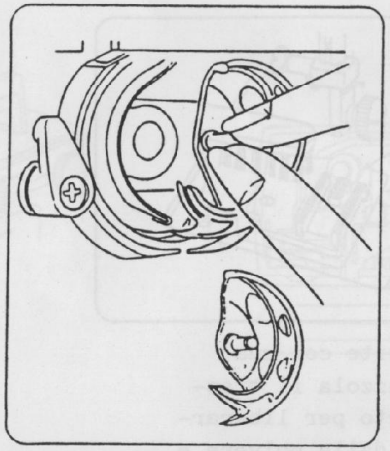

Dopo aver portato fuori il crochet,pulitelo con una spazzola e panno morbido asciutto.

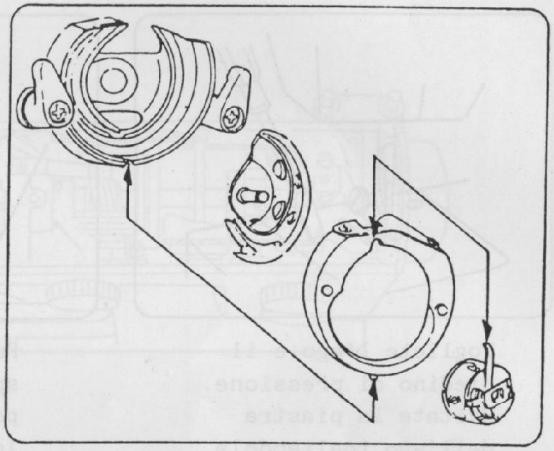

Per rimontare il crochet:
Tenete il crochet per i ganci laterali e ricollocatelo delicatamente nel suo spazio.
Risistemate l'anello ferma crochet con le punte nello apposito incavo.
Bloccate l'anello rimettendo le leve di bloccaggio nella posizione iniziale.
Risistemare il porta bobina.

PULITURA DELLA GRIFFA (TRASPORTO)

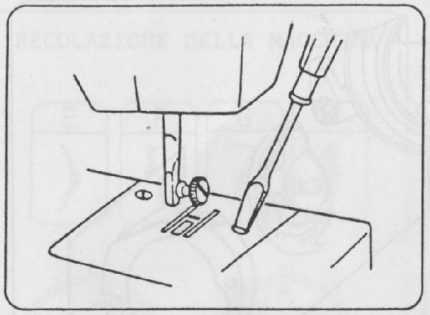

Togliete l'ago e il piedino di pressione. Svitate la piastra dell'ago togliendola dalla macchina.

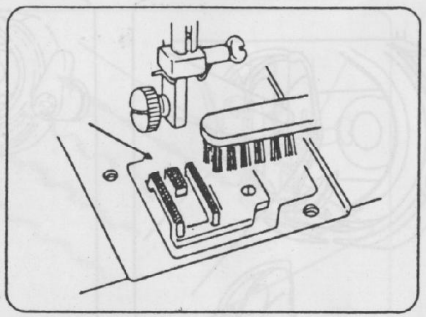

Pulite con una spazzola il trasporto per liberarlo dalla polvere e residui di filo.
NOTA: Dopo averlo pulito, applicate alcune gocce d'olio come indicato in figura.

TENSIONE DELLA CINGHIA DI TRASMISSIONE

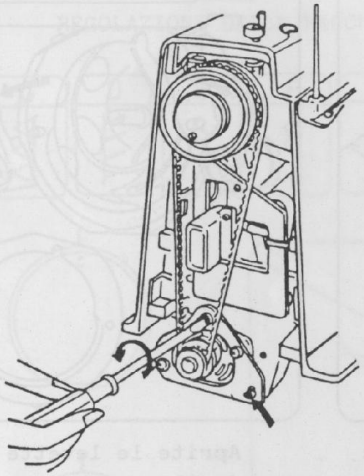

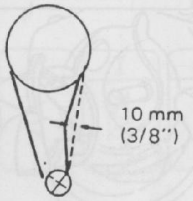

Per aggiustare la cinghia di tensione, smontare il coperchio della cinghia e svitare la vite di fissaggio con l'aiuto di un giravite.

Ciò permette al motore di muoversi verso l'alto o verso il basso.
Avvitare con forza la vite, la cinghia riacquisterà la corretta tensione.

ATTENZIONE: Non tendere la cinghia con troppa forza.

LUBRIFICAZIONE DELLA MACCHINA

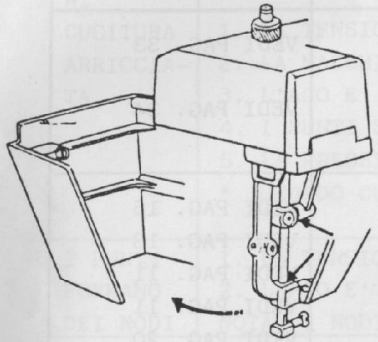

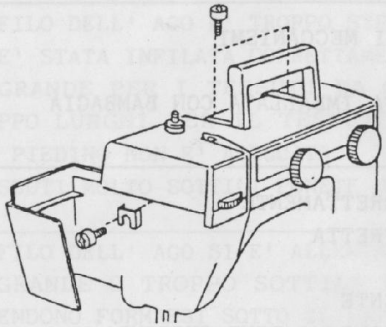

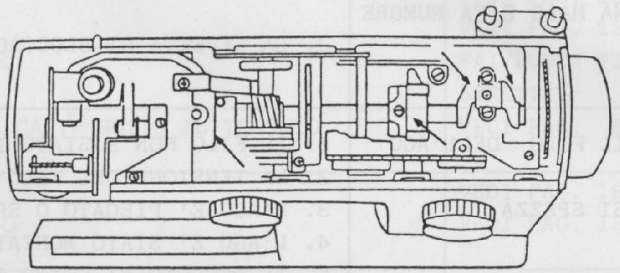

Aprite il coperchio e togliete il manico
per il trasporto.
Svitate le tre viti e rimuovete il coperchio
superiore.

Versate qualche goccia d'olio specifico per macchine per cucire di ottima qualità nei punti indicati in figura.
Per una macchina usata quotidianamente e costantemente, lubrificate due o tre volte all'anno.

Se vi sembra che la macchina funzioni con difficoltà, dopo averla lasciata inutilizzata per qualche settimana,
per la lubrificazione potete utilizzare delle gocce di kerosene al posto dell'olio e far ruotare la macchina
a grande velocità per qualche minuto.

Prima della lubrificazione pulire le parti da lubrificare.

P R O B L E M I N E L L A C U C I T U R A

CONDIZIONI	CAUSE	RIFERIMENTI
LA MACCHINA FUNZIONA MALE E FA RUMORE	1. IL FILO E' RIMASTO IMPIGLIATO NEI MECCANISMI	VEDI PAG. 33
	2. LA LEVETTA DI BLOCCAGGIO E' STATA IMBALLATA CON BAMBAGIA	VEDI PAG. 34
IL FILO DELL'AGO SI SPEZZA	1. IL FILO NON E'STATO INFILATO CORRETTAMENTE	VEDI PAG. 16
	2. LA TENSIONE DEL FILO E'TROPPO STRETTA	VEDI PAG. 18
	3. L'AGO E' PIEGATO O SPUNTITO	VEDI PAG. 11
	4. L'AGO E' STATO MONTATO ERRONEAMENTE	VEDI PAG. 11
	5. IL TESSUTO E' STATO TIRATO IN AVANTI A FINE CUCITURA	VEDI PAG. 20
	6. IL FILO E' TROPPO PESANTE O SOTTILE PER L'AGO	VEDI PAG. 12
IL FILO DELLA BOBINA SI SPEZZA	1. IL FILO NON E' STATO INFILATO CORRETTAMENTE NELLA BOBINA	VEDI PAG. 15
	2. DELLA BAMBAGIA E' ENTRATA NELLA SCATOLA DELLA BOBINA	PULITE LA SCATOLA DELLA BOBINA
	3. LA BOBINA E' DANNEGGIATA E NON GIRA CORRETTAMENTE	CAMBIATE LA BOBINA
L'AGO SI ROMPE	1. L'AGO E' MONTATO ERRONEAMENTE	VEDI PAG. 11
	2. L'AGO E' PIEGATO O SPUNTITO	VEDI PAG. 11
	3. LA VITE SI E'ALLENTATA	VEDI PAG. 11
	4. LA TENSIONE DEL FILO E' TROPPO STRETTA	VEDI PAG. 18
	5. IL TESSUTO E' STATO TIRATO IN AVANTI A FINE CUCITURA	VEDI PAG. 20
	6. L'AGO E' TROPPO SOTTILE PER IL TIPO DI TESSUTO DA CUCIRE	VEDI PAG. 12
	7. IL SELETTORE DEI MOTIVI E' STATO GIRATO MENTRE L'AGO ERA NEL TESSUTO	VEDI PAG. 19
SALTA-PUNTI	1. L'AGO E' STATO INSERITO ERRONEAMENTE	VEDI PAG. 11
	2. L'AGO E' PIEGATO O SPUNTITO	VEDI PAG. 11
	3. L'AGO E/O IL FILO NON SONO ADATTI AL LAVORO DA ESEGUIRE	VEDI PAG. 12
	4. L' AGO A "PUNTA BLU" NON VA USATO PER PUNTI ESTENSIBILI,TESSUTI SINTETICI E SOTTILI	VEDI PAG. 12
	5. IL FILO NON E' STATO INFILATO CORRETTAMENTE	VEDI PAG. 16
	6. IL PIEDINO DI PRESSIONE NON E' PREMUTO SUFFICIENTEMENTE	VEDI PAG. 8

CONDIZIONI	CAUSE	RIFERIMENTI
CUCITURA ARRICCIATA	1. LA TENSIONE DEL FILO DELL' AGO E' TROPPO STRETTA 2. LA MACCHINA NON E' STATA INFILATA CORRETTAMENTE 3. L'AGO E' TROPPO GRANDE PER I TESSUTI DA CUCIRE 4. I PUNTI SONO TROPPO LUNGHI PER IL TESSUTO DA CUCIRE 5. LA PRESSIONE DEL PIEDINO NON E' ADEGUATA * QUANDO CUCITE TESSUTI MOLTO SOTTILI PONETE UN FOGLIO DI CARTA SOTTO IL TESSUTO	VEDI PAG. 18 VEDI PAG. 16 VEDI PAG. 12 FAI PUNTI PIU STRETTI VEDI PAG. 8
I PUNTI FORMANO DEI NODI	1. LA TENSIONE DEL FILO DELL' AGO SI E' ALLENTATA 2. L'AGO E' TROPPO GRANDE O TROPPO SOTTILE PER IL FILO NOTA: I NODI SI INTENDONO FORMARSI SOTTO IL LAVORO	VEDI PAG. 18 VEDI PAG. 12
I TESSUTI NON CAMMINANO ADEGUATAMENTE	1. LE LEVETTE DI BLOCCAGGIO SONO STATE IMBALLATE CON BAMBAGIA 2. LA PRESSIONE DEL PIEDINO E' TROPPO DEBOLE 3. I PUNTI SONO TROPPO CORTI 4. LA LEVA DI BLOCCAGGIO NON SI E' SOLLEVATA DOPO AVERLA MANOVRATA	VEDI PAG. 34 VEDI PAG. 8 FAI I PUNTI PIU' GROSSI VEDI PAG. 9
LA MACCHINA NON FUNZIONA	1. LA MACCHINA NON E' STATA AZIONATA 2. IL FILO E' IMPIGLIATO NEI MECCANISMI 3. IL TASTO DI BLOCCAGGIO E' STATO PREMUTO DAL MOVIMENTO DELLA BOBINA	VEDI PAG. 5 VEDI PAG. 33 VEDI PAG. 14
I PUNTI PER LE ASOLE NON SONO BILANCIATI	1. LA LUNGHEZZA DEL PUNTO NON E' ADATTA PER IL TESSUTO DA CUCIRE 2. IL LAVORO E' STATO MOSSO O TRATTENUTO	VEDI PAG. 19 NON FORZARE IL TESSUTO NEL GUIDARLO