Importanti istruzioni per la sicurezza

La sua macchina per cucire è stata progettata e costruita per il solo uso domestico. Leggere tutte le istruzioni prima di usare la macchina per cucire.

Attenzioni

per eliminare il pericolo di scosse elettriche:

1. La macchina non deve mai essere abbandonata collegata alla presa. Scollegarla sempre dopo l'uso e prima di pulirla.
2. Spegnere sempre la macchina prima di cambiare la lampadina. Utilizzare solo lampadine da 5 Watt 12V.

Avvertenze

per eliminare i rischi di bruciature, scosse elettriche ed incidenti a persone:

1. Non usarla come un giocattolo, è necessaria un'attenzione particolare quando la macchina è usata vicino a bambini.
2. Usare la macchina solo se la sua utilità, è descritta o si avvicina ad un esempio di questo manuale. Usare solo accessori raccomandati dalla SAIMAC.
3. Non usare mai la macchina se il filo o la spina sono danneggiati, se non funziona perfettamente, se è stata fatta cadere, danneggiata o caduta nell'acqua. Portare la macchina in uno dei centri assistenza autorizzati SAIMAC per esaminarla e/o ripararla.
4. Non usare la macchina con le prese d'aria chiuse o bloccate. Tenere libere le prese di ventilazione e il pedale da accumuli di fili, polvere e rimanenze di tessuti quando la macchina è in funzione.
5. Non inserire o far cadere mai nelle aperture degli oggetti.
6. Evitare di usare la macchina all'esterno.
7. Non usare la macchina nelle vicinanze di prodotti spray.
8. Per spegnere la macchina riposizionare l'interruttore su ("O") e poi togliere la spina dalla corrente.
9. Non disinserire la spina tirando il filo, ma afferrando la spina.
10. Tenere lontano le dita da tutte le parti in movimento, soprattutto dalla zona intorno all'ago della macchina.
11. Usare sempre la placca ago adatta al vostro modello. L'uso di una placca ago errata può causare la rottura dell'ago.
12. Non usare aghi spuntati.
13. Non tirare o spingere il tessuto durante la cucitura, ciò può provocare la rottura dell'ago.
14. Spegnere la macchina ogni volta che si opera vicino all'ago.Es: cambio ago, inserimento bobina, cambio placca ago o altro.
15. Disinserire la spina della macchina dalla corrente ogni qualvolta effettuate la manutenzione meccanica, come lubrificazione o pulizia descritta nel manuale.

Conserva queste istruzioni

Quando si usa la macchina per la prima volta, collocare un pezzo di stoffa di scarto sotto il piedino e far girare la macchina senza filo per qualche minuto, ciò assicurerà l'assorbimento di qualche traccia d'olio che potrebbe essere rimasta negli ingranaggi.

Caratteristiche della macchina

Descrizione	Caratteristiche
Velocità di cucitura (massimo):	820 punti al minuto
Lunghezza del punto:	5 mm (massimo)
Larghezza del punto:	7 mm (massimo)
Punti totali:	602
• utili/elastici/decorativi:	193
• asole:	7
• monogrammi in 3 tipi:	
block:	134 (7 o 5 mm)
script:	134 (7 o 5 mm)
Broadway:	134 (7 o 5 mm)
Dimensioni della macchina:	
• larghezza:	418 mm
• profondità:	181 mm
• altezza:	296 mm
Peso della macchina:	8,2 Kg

Indice

Parte I. Nomi delle parti
Nome delle parti 8
Accessori standard 9
Piano estraibile 10
* Per estrarre il piano 10
* Cucire a braccio libero 10
* Per inserire il piano 10

Parte II. Preparazione della macchina per cucire
Collegare la macchina alla presa di corrente 11
Leva per la regolazione della velocità 11
Reostato 11
Funzioni principali dei tasti 12
Tasto start/stop 12
Tasto reverse 12
Tasto salda punto 12
Tasto ago su/giù 12
Rotella di regolazione luminosità display 13
Rotella di scelta linguaggio 13
Selezione tipologia dei punti 13
Regolazione della larghezza del punto 14
Regolazione della lunghezza del punto 14
Tasto monogrammi 14
Tasto modifica 15
Tasto allungamento del decoro 15
Tasto per ricami a specchio e grandezza monogrammi 15
Tasto messaggio 15
Tasto doppio ago 15
Tasto + 16
Tasto C 16
Tasto cartella 16
Selezione modo punti ed indicazioni display 16
Programma 1 16
Programma 2 o Programma 3 17
Opzione avanzate di messa in funzione 18
Regolazione normale 19
Memorizzazione 19
Segnale acustico 19
Posizione griffa trasporto 19
Pressione del piedino 20
Leva alza piedino 20
Sostituzione dell'ago 20
Inserire e rimuovere il piedino 21
Rimuovere il gambo reggi piedino 21
Selezione ago e filo 21
Avvolgimento bobina 22
Inserimento rocchetto 22
Passaggio del filo per la bobina 23
Riempimento e regolazione 23
Infilaggio 24
Inserire la bobina 24
Infilaggio ago superiore 25
Infila ago 26
Estrazione del filo interiore 28
Tensione del filo 29
Tensione automatica 29
Regolazione manuale della tensione 29

Parte III. Punti di base
Cucitura diritta 30
* Azione 30
Cambio direzione della cucitura 31
Fine della cucitura 31
Applicazione, regolazione e varianti del punto dritto 32

Cucire diritto 32
Cucire un angolo retto 32
Guida per imbottiture 32
Cucire su tessuti pesanti 33
Regolazione lunghezza del punto 33
Posizione dell'ago 34
Personalizzare le impostazioni dei punti 35
Punti utili 36
Imbastire 36
* Preparazione 36
* Azione 37
Punto triplo elastico 37
Punto elastico 38
Punto auto-lock 38
Punto sella 39
Punto scultura 1 39
Punto scultura 2 39
Nodo francese 40
Punto zigzag 41
Regolazione della larghezza e della lunghezza 41
Punto pulizia (overlock) 42
Applicare bottoni 42
Punto tricot 43
Punto maglia 44
Punto sopraggitto 44
Punto sopraggitto 2 45
Punto sopraggitto3 45
Asole 46
Asola automatica 47
* Preparazione 48
* Azione 49
Regolazione: lunghezza/larghezza del punto 50
Asola con cordoncino 51
Applicazione chiusura lampo 52
*Piega tessuto 53
* Azione 54
Rammendo 56
* Preparazione 56
Regolazione (meno di 2 cm) 57
Travetta 57
Regolazione 58
Occhiello 59
* Azione 59
Punto invisibile 59
* Preparazione 59
Nervature 60
* Preparazione 61
*Azione 61
Quilting con la guida (trapuntare) 61
* Preparazione 61
* Azione 61
Quilting a mano libera 62
* Preparazione 62
* Azione 62
Punto bambola 62
Applicazioni 63

Parte IV. Punti decorativi

Smocking 64
* Preparazione 64
Nido d'ape 64
Orlo a giorno 65
Orlo smerlato 66
Patchwork 66

*Punto diritto 67
*Patchwork 67
Punti pieni 67
Punto croce 68
Punti decorativi 68
Cucire con il doppio ago 69
* Preparazione 69
* Azione 69
Programmazione di punti 70
Esempio con un punto di chiusura (98) 70
Funzione allungamento 71
Ricamo con effetto specchio 73
Ricominciare dall'iniziola combinazione dei punti 74
Ricominciare dall'inizio l'ultimo decoro eseguito 74
"Spazio" tra punti ricamo 75
"Spazio" tra punti pieni 76
Decoro singolo 76
Modifica le regolazioni di una combinazione punti 77
Modifica uniformemente un'intera combinazione 78
Scrivere lettere o numeri 79
Modificare le dimensioni dei monogrammi 80
Altre modifiche per monogrammi e decori 81
Per cancellare 82
Per inserire un motivo 82
Per duplicare 82
Per duplicare specchio 82
Modifiche avanzate e memoria 83
Salva combinazione 83
Apri combinazione 83
Sostituisci combinazione 83
Cancella combinazione 83
Modifiche meccaniche 84
Bilanciamento motivi 84
Regolazione del bilanciamento 84
test 84

Parte V. Manutenzione della macchina

Manutenzione della macchina 85
Pulizia esterna 85
Pulizia crochet 85
Reinserimento del porta bobina e della bobina 86
Sostituzione della lampadina 86
Messaggi display 87
Tabella eventuali problemi 89
Assistenza e garanzia 91

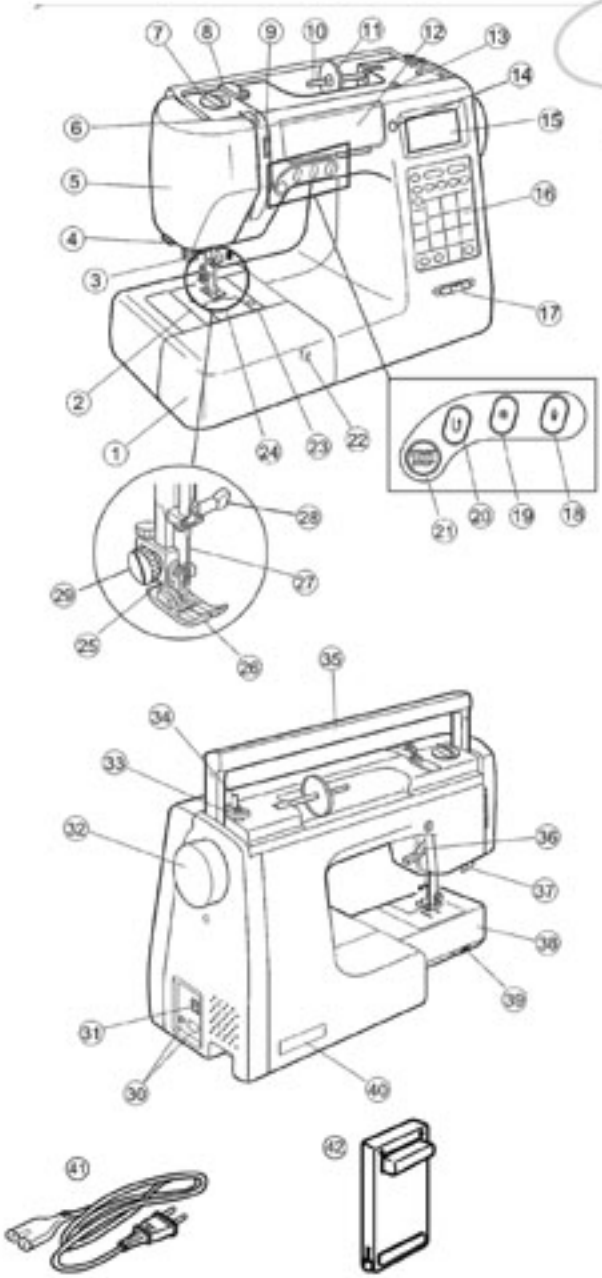

Parte I · elementi essenziali

Nomi delle parti

1. Piano estraibile
2. Piastra dell'ago
3. Infila ago
4. Taglia filo
5. Coperchio
6. Leva tendi filo
7. Regolatore pressione piedino
8. Guida filo
9. Rotella tensione filo superiore
10. Porta rocchetto
11. Ferma rocchetto
12. Pannello programmi e punti
13. Foro rocchetto aggiuntivo
14. Regolazione luminosità display/scelta linguaggio
15. Display
16. Tasti scelta funzioni e punti
17. Regolazione velocità cucitura
18. Tasto posizione ago
19. Tasto salda punto
20. Tasto reverse
21. Tasto start/stop cucitura
22. Manopola fasatura punto (sotto piano estraibile)
23. Apertura sportellino crochet
24. Sportellino crochet
25. Supporto piedino
26. Piedino
27. Ago
28. Morsetto ago
29. Vite supporto piedino
30. Presa corrente e presa reostato
31. Interruttore accensione e spegnimento
32. Volano
33. Regolatore per riempimento spolina
34. Porta spolina per riempimento
35. Maniglia
36. Leva alza piedino
37. Leva asolatore
38. Braccio libero (senza piano estraibile)
39. Leva posizione griffa trasporto (elimina/inserisci)
40. Etichetta matricola
41. Filo elettrico
42. Reostato

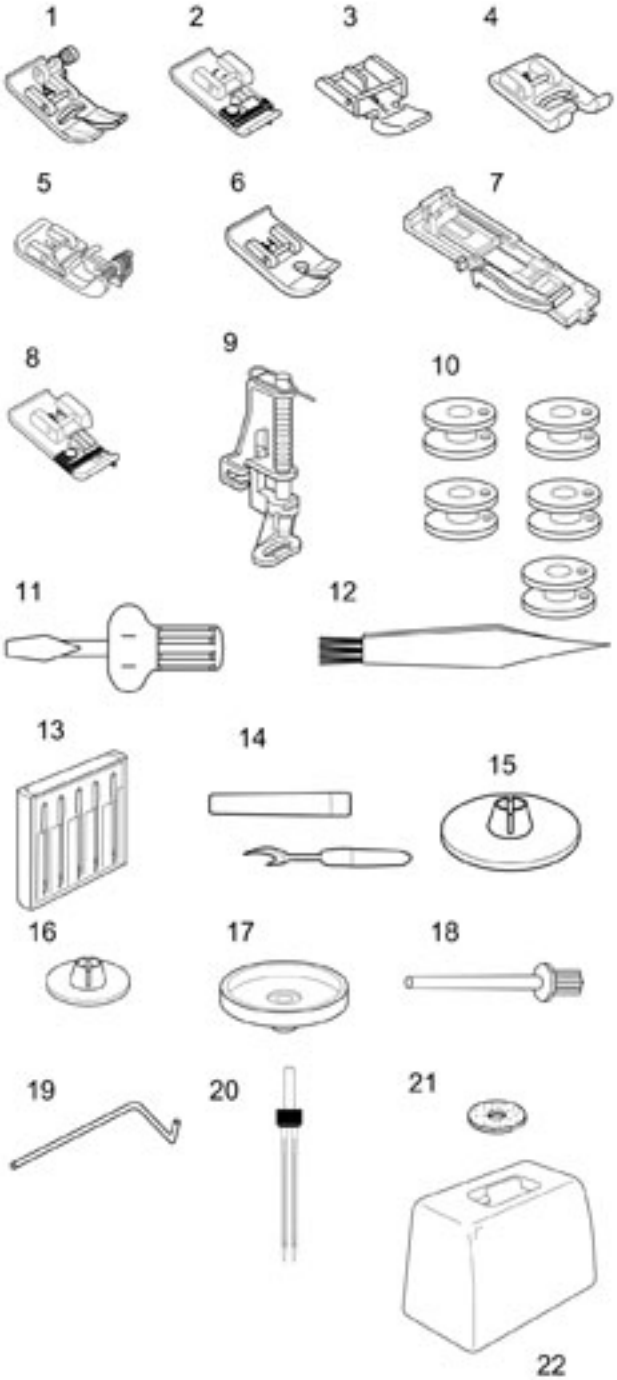

Accessori standard

1. A: Piedino per zigzag
2. C: Piedino per sorfili
3. E: Piedino per chiusure lampo
4. F: Piedino cordonatore
5. G: Piedino per punto invisibile
6. H: Piedino per cucitura diritta
7. R: Piedino per asole automatiche
8. M: Piedino per overlock
9. P: Piedino per imbastire
10. Bobine
11. Giravite
12. Spazzolino per pulizia
13. Confezione aghi
14. Taglia asole
15. Ferma rocchetto grande
16. Ferma rocchetto piccolo
17. Base per il rocchetto
18. Porta rocchetto
19. Guida per imbottitura
20. Doppio ago
21. Feltrino per rocchetto
22. Custodia rigida

Accessori optional

Per essere informati sugli accessori optional, con i quali può essere arricchita la vostra macchina per cucire, contattateci scegliendo il modo che volete, sul retro della copertina trovate la sezione SAIMAC è con te.

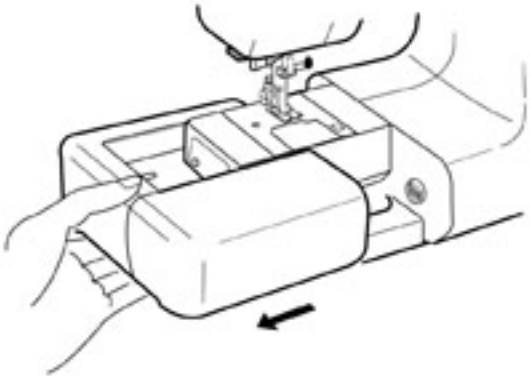

Piano estraibile

Il piano estraibile è un'aggiunta del piano di superficie della macchina e può essere facilmente estratto per cucire a braccio libero.

Per estrarre il piano

Tirare il piano verso l'esterno, come illustrato.

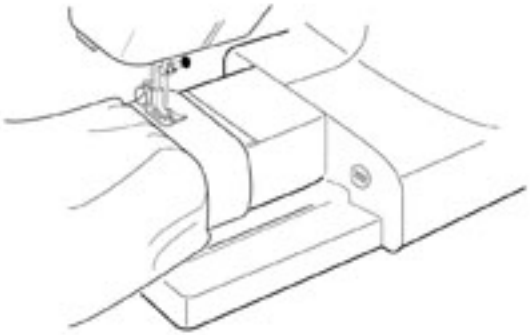

Cucire a braccio libero

Il braccio libero è molto utile per tutte le cuciture tubolari.

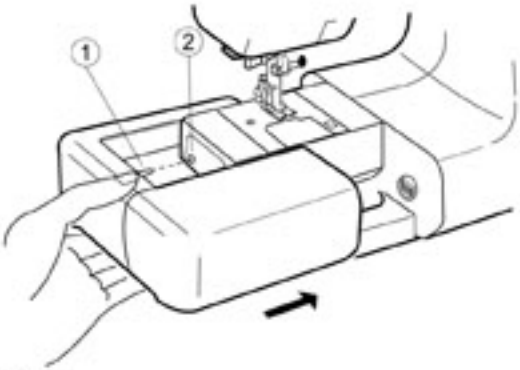

Per inserire il piano

Spingere il piano fino a quando risulta inserito nella macchina.

1 Perno

2 Foro

2 Parte II· preparazione della macchina per cucire

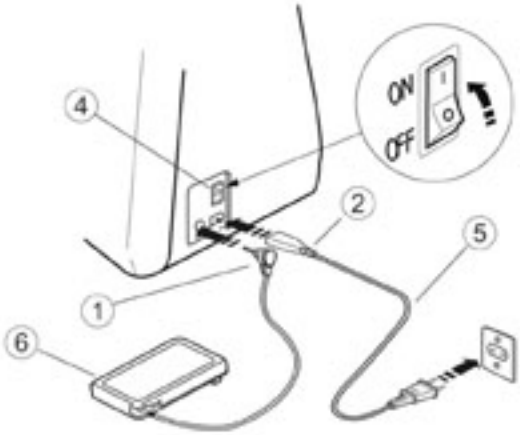

Collegare la macchina alla presa di corrente

Prima di inserire la spina assicurarsi che il voltaggio e la frequenza siano quelle giuste e compatibili con la macchina. Azionare l'interruttore su O (4). Inserire la spina del reostato (1) e la spina della macchina (2) nelle prese della macchina. Inserire l'altra estremità (3) nella presa di corrente.

1 Spina del reostato
2 Spina della macchina
3 Spina per la presa
4 Interruttore macchina
5 Cavo elettrico
6 Reostato

3

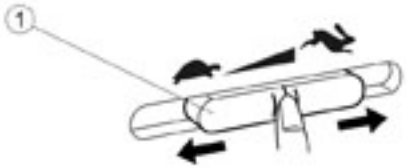

Regolazione della velocità

La velocità di cucitura può essere controllata tramite la leva di regolazione della velocità (1).
Per aumentare la velocità spostare la leva a destra.
Per diminuire la velocità spostare la leva a sinistra.
1 Leva per la regolazione della velocità

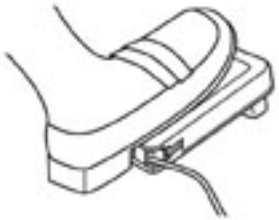

Reostato

Si può controllare e variare la velocità di cucitura con il pedale di controllo. Premendo con maggiore intensità sul pedale, si accelera la velocità.

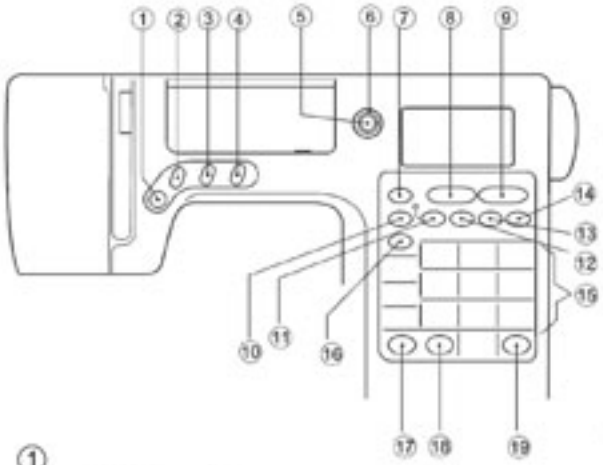

①

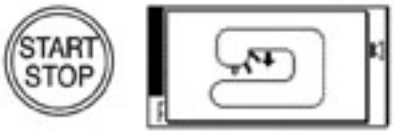

②

③

④

Funzioni principali dei tasti

(1) tasto Start/Stop

Usare questo tasto per cucire senza reostato. L'utilizzo di questo tasto è consentito con la presa reostato disinserita e con il piedino abbassato, in caso di dimenticanza di entrambi le condizioni, la macchina avvisa con messaggio acustico e visivo.

(2) tasto reverse

Premendo questo tasto la macchina cuce in retro marcia per tutto il tempo in cui questo tasto rimane premuto.

Se questo tasto viene premuto durante l'esecuzione dei punti ricamo, e non di punti presenti nel riquadro sopra, la macchina esegue dei punti di chiusura e si ferma.

(3) tasto salda punto

Premendo questo tasto alla fine di una cucitura, la macchina cucirà sei volte sullo stesso punto, in modo che non si scuce.

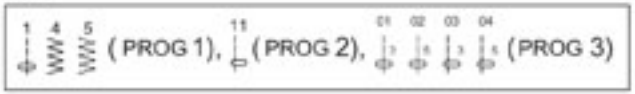

Se questo tasto viene usato per punti non presenti nello schema riportato sopra, ad esempio in caso di un ricamo pieno, la macchina terminerà prima il motivo iniziato completandolo e poi salderà il punto.

(4) tasto ago su/giù

Premendo questo tasto la barra ago scende nella posizio-

ne più bassa. Premendo nuovamente l'ago torna nella posizione più alta.

(5) rotella di regolazione luminosità' display

Ruotando questa rotella è possibile regolare la luminosità del display.

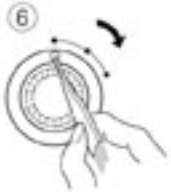

(6) rotella di scelta linguaggio

Ruotando questa rotella con la parte retro dello spazzolino per la pulizia, potrete scegliere e selezionare il linguaggio desiderato.

(7) selezione tipologia di punti

Premere questo tasto per scegliere il programma da impostare, in base al punto da eseguire, se fa parte del PROGRAMMA 1, PROGRAMMA 2 o PROGRAMMA 3.

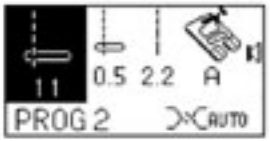

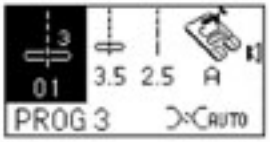

⑧

(8) regolazione della larghezza del punto

Premere + o - per modificare la larghezza del punto.

⑨

(9) regolazione della lunghezza del punto

Premere + o - per modificare la lunghezza del punto.

⑩

(10) tasto monogrammi

Premendo più volte questo tasto avete la possibilità di scegliere il carattere per eseguire lettere e numeri, a vostra scelta tre tipologie diverse, il carattere scelto è evidenziato in negativo, fondo scuro carattere chiaro.

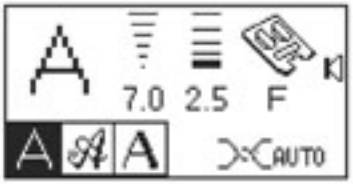

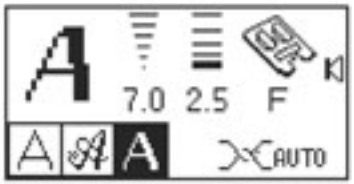

⑪

(11) tasto modifica

Selezionando questo tasto si accenderà una spia luminosa in corrispondenza e potrete modificare, combinare i punti o modificare le scritte.

⑫

(12) tasto allungamento del decoro

I punti 40-55 possono essere allungati fino a 5 volte della loro lunghezza originale.

⑬

(13) tasto per ricami a specchio e grandezza monogrammi

Selezionare il punto desiderato e premere il tasto (13). Il punto selezionato viene visualizzato in modo specchiato sul display. Questa funzione permette di cucire e di memorizzare i disegni con l'effetto specchio. Lettere e numeri già programmati vengono ridotti a 2/3 della loro dimensione originale.

⑭

(14) tasto messaggio

Premendo il tasto, se ci sono informazioni aggiuntive sul punto selezionato, verrà visualizzato indica punti e regolazioni della macchina ed uso del punto.

⑮

(15) tasto doppio ago

Premendo questo tasto apparirà il simbolo sul display. Premere il pulsante per ritornare a cucire con l'ago singolo.

⑯

(16) tasto +

Premere questo tasto dopo aver selezionato il punto o il monogramma, per sommarli e cucirli insieme in sequenza. Possono essere memorizzati fino a 50 punti.

⑰

(17) tasto C

Questo tasto cancella gli errori durante la programmazione.

⑱

(18) tasto cartella

Quando premete questo tasto potrete scegliere tra varie opzioni, memorizzare, aprire punti o scritte già in memoria per eseguirli/modificarli o cancellare.
Premendolo più volte scegliete la posizione: M1, M2, M3, M4 o M5.

1

2

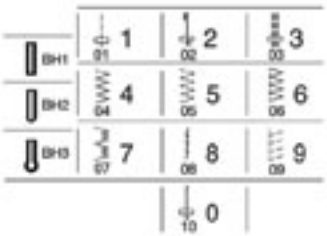

Selezione modo punti ed indicazioni display

PROG 1

1) Selezione set PROGRAMMI1 (base). Premere più volte per scegliere tra PROG 1, PROG 2 ,PROG 3.
2) Premere il tasto del punto desiderato.
Esempio: punto 4, vedi illustrazione.
3) Sul display vengono visualizzate le seguenti indicazioni:

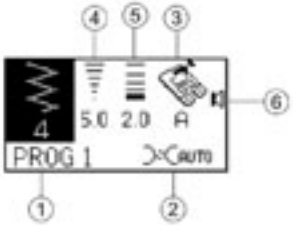

quadrato con il fondo scuro indica il disegno ed il numero del punto.
1 set programmi: PROG 1
2 tensione del filo superiore: AUTO

3 piedino: A
4 larghezza del punto: 5.0
5 lunghezza del punto: 2.0
6 segnale acustico: inserito
(vedi pagg. 18-19 per spegnere il segnale acustico)

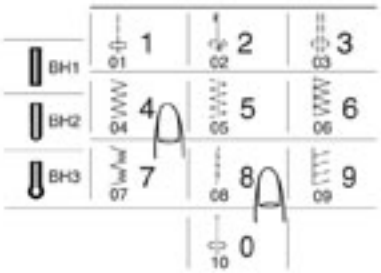

PROG 2 o PROG 3

1) Selezione set PROGRAMMI 2 o 3, premere più volte per scegliere PROG 1, PROG 2 o PROG 3.
2) Comporre il numero del punto desiderato. Esempio 48
3) Sul display vengono visualizzate le seguenti indicazioni diverse:
1 la grandezza del punto da scegliere premendo più volte il tasto 5 grandezze diverse.
2 set PROGRAMMI scelti: PROG 2

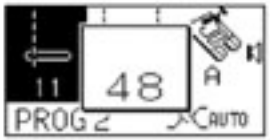

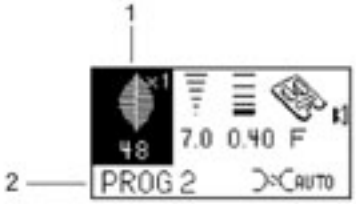

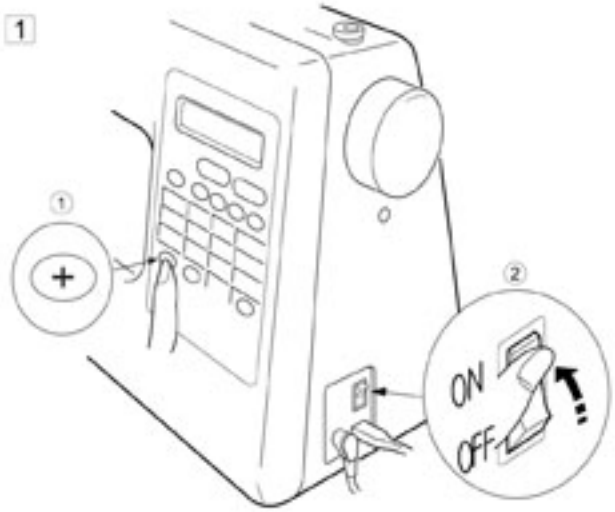

Opzioni avanzate di messa in funzione

Per accedere alle opzioni avanzate di messa in funzione della vostra Hiris200, bisogna accendere la macchina tenendo premuto, già a macchina spenta, il tasto +.

1) tenere premuto il tasto +

2) posizionare il tasto di accensione su ON

A questo punto potrete scegliere tra opzione 1 o 2 sul display apparirà la seguente scelta:

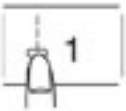

Premendo il tasto 1 accederete alla sezione che vi permette di impostare l'accensione della macchina in due modi, sul display apparirà la scelta

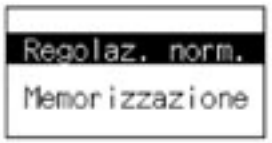

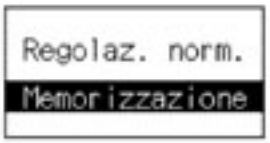

Per selezionare l'opzione desiderata usare i tasti direzionali

Regolazione normale

Con questa opzione ogni qual volta si mette in funzione la macchina troverete impostato il punto dritto.

Memorizzazione

Con questa opzione ogni qual volta si mette in funzione la macchina troverete impostato l'ultimo punto eseguito.

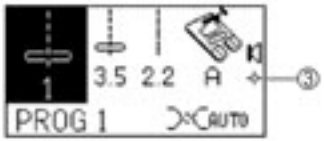

Per salvare l'opzione desiderata premere il tasto +.
Quando apparirà sul display il simbolo 3, significa che la macchina è impostata come MEMORIZZAZIONE.

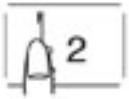

Segnale acustico

Scegliendo l'opzione 2 sul display apparirà

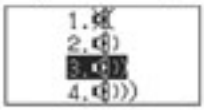

Potrete scegliere se eliminare il segnale acustico, volume basso, medio o alto, utilizzando questi tasti MOD ? ◄ ►

Per salvare l'opzione desiderata premere il tasto +.

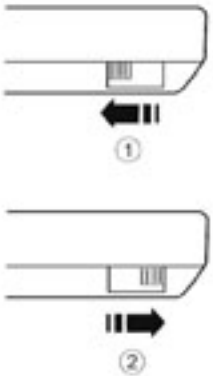

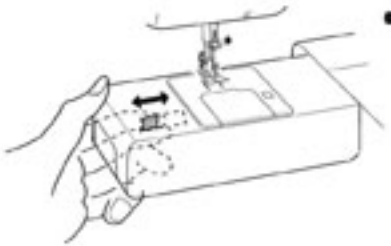

Posizione griffa trasporto

1) Abbassare sempre la griffa per lavorazioni come attaccare bottoni, ecc.
2) Alzare la griffa al termine del lavoro.
Per la cucitura normale la griffa deve essere sempre alzata.
1 Posizione abbassata (elimina il trasporto)
2 Posizione alzata (inserisce il trasporto)

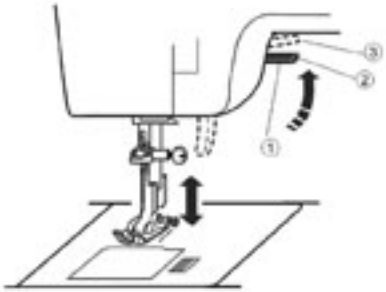

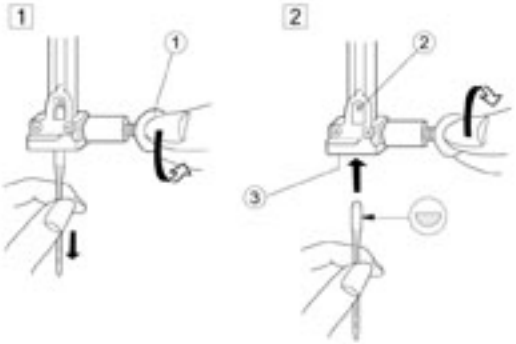

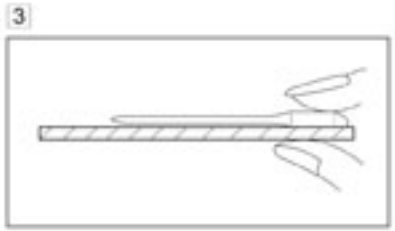

Pressione del piedino

Regolare la pressione del piedino su 3 per cuciture normali. Ridurre la pressione su 2 per applicazioni, orli a giorno, ricami e per imbastire. Regolare la pressione su 1 per la lavorazione di chiffon, pizzo, organza ed altre stoffe molto leggere. Anche la lavorazione di velluto e maglia elastica richiede la regolazione su 1.

1 Leva per la pressione del piedino.

Leva alza piedino

1 Posizione bassa
2 Posizione media
3 Posizione alta

Il piedino può essere alzato di 0.6 cm. oltre la posizione media. Questa caratteristica aiuta a togliere il piedino e permette di posizionare stoffa molto spessa sotto il piedino.

Sostituzione dell'ago

1) Alzare la barra ago premendo il tasto arresto dell'ago. Abbassare il piedino. Spegnere la macchina. Allentare la vite del morsetto dell'ago girandola nel senso antiorario. Togliere l'ago.

2) Inserire l'ago nuovo con la parte piatta rivolta indietro, spingendolo in alto quanto più è possibile. Stringere la vite girando nel senso orario.

3) Per controllare l'ago appoggiarlo su una superficie liscia (placca ago, lastra di vetro). La distanza tra l'ago e la superficie d'appoggio deve essere regolare. Mai usare un ago spuntato o piegato.

1 vite dell'ago
2 barra ago
3 foro per ago

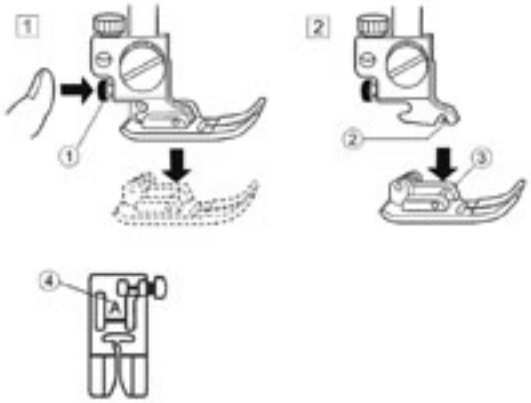

Inserire e rimuovere il piedino

1) Premere il pulsante rosso sul retro del piedino. Il piedino si sgancia.

2) Posizionare il piedino da inserire proprio sotto l'attacco ed abbassare la leva. Il piedino si aggancia automaticamente.

1 pulsante rosso
2 aggancio per piedino
3 attacco piedino
4 nome piedino

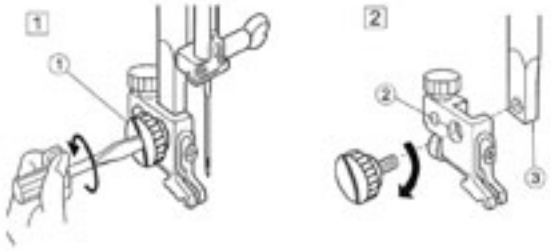

Rimuovere il gambo reggi piedino

Per usare piedini completi di gambo.

1) Rimuovere la vite (1) con un cacciavite girando in senso antiorario.

2) Montare: far combaciare il foro (2) del supporto del piedino con il foro (3) filettato della barra ago. Inserire la vite nei fori e stringerla girando in senso orario.

Spessore tessuto	Tipo di tessuto	Misura ago
LEGGERO	Chiffon, georgette, merletto fine, organza, tulle, batista, voile, rensa, seta pura, crepe di Cina, crepe sottile, lino, jersey, maglia, pelle, percalle, lana di crepe, taffettà, raso.	70
MEDIO	Flanella, velour, velluto, mussola, velluto di cotone, popeline, gabardine, feltro, spugna, tela da sacco, doppio tricot.	70-90
PESANTE	Jeans, tweed, tessuti per cappotti, tappezzerie, imbottiture.	90-110

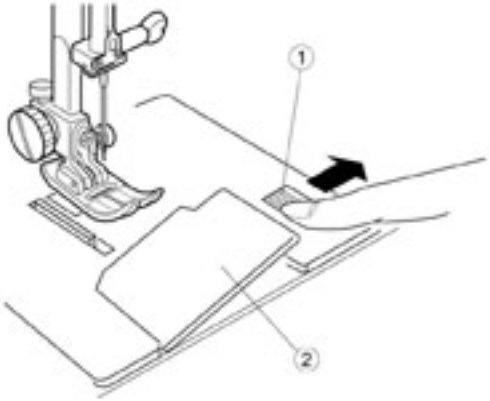

- **Avvolgimento bobina**

- **Estrazione bobina**

  Spingere il tasto di rilascio del coperchietto verso destra, e rimuovere il coperchietto in plastica trasparente.
  Estrarre la bobina.
  1 tasto di sgancio coperchietto
  2 coperchietto trasparente

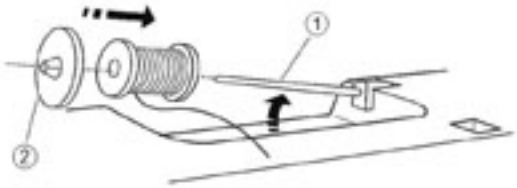

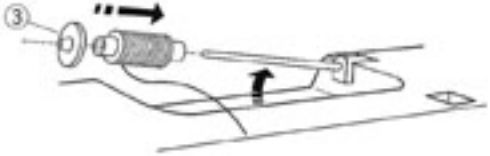

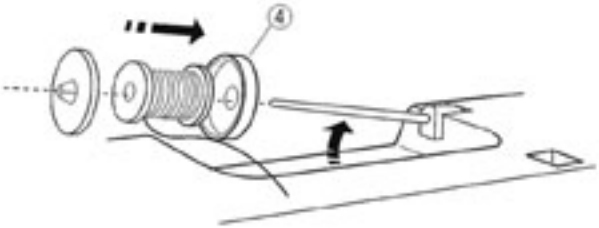

- **Inserimento rocchetto**

  Prima di riempire la bobina inserire il rocchetto, sollevare il porta rocchetto (1). Inserire il rocchetto nel porta rocchetto con il filo che si svolge come illustrato, ed inserire il ferma rocchetto grande (2).
  Nel caso di rocchetto piccolo usare il ferma rocchetto piccolo (3).
  Nel caso di rocchetto largo usare la base rocchetto (4).

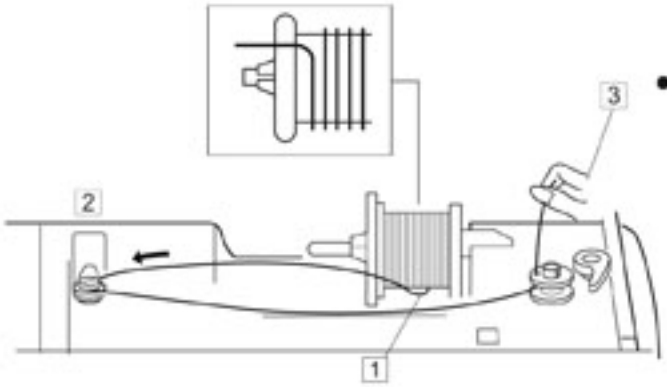

Passaggio del filo per la bobina

Far passare il filo intorno al perno 2, come figura (2) fino alla bobina (3) ed agganciare il filo del foro della bobina, poi spostare la bobina verso destra facendogli fare uno scatto.

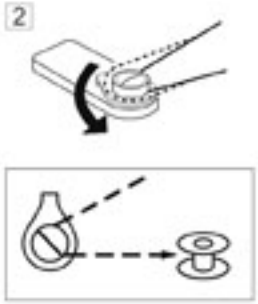

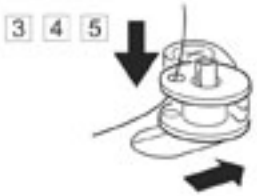

Riempimento e regolazione

A questo punto il display indicherà che la macchina è pronta per l'avvolgimento bobina (4).
Ora basta premere il reostato, come se si volesse cucire e la macchina si bloccherà quando la bobina è piena, oppure quando voi la fermerete.
Per regolare il riempimento basta agire sul perno (5) allentare la vite di blocco e spostandolo verso destra si riempie di più, verso sinistra di meno.

1

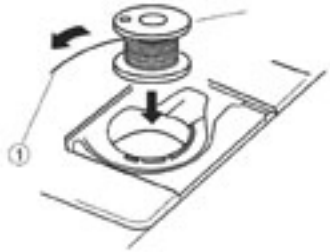

2

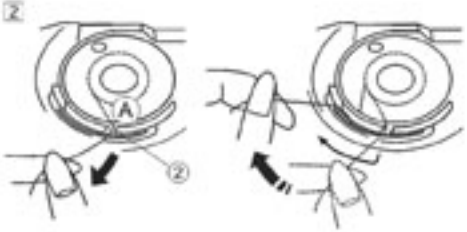

3

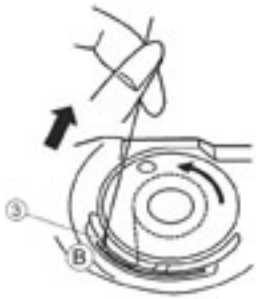

4

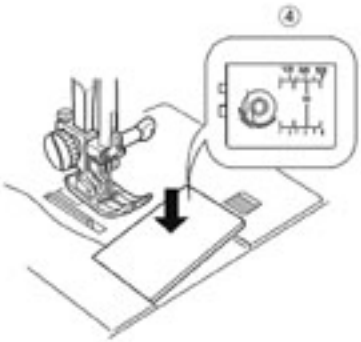

Infilaggio

Inserire la bobina.

Infilaggio filo inferiore

1) Posizionare la bobina nel porta bobina facendo scorrere il filo in senso antiorario.

(1) fine del filo

2) Guidare il filo nell'incavo (A) sulla parte frontale del ferma bobina. Tirare il filo verso sinistra tra le molle della tensione.

(2) incavo (A)

3) Continuare a tirare il filo leggermente sino a farlo scivolare nell'incavo (B). Estrarre circa 15 cm di filo.

(3) incavo (B)

4) Riappoggiare il coperchietto come in figura. Controllare che il filo segua il percorso raffigurato sul coperchietto.

(4) percorso

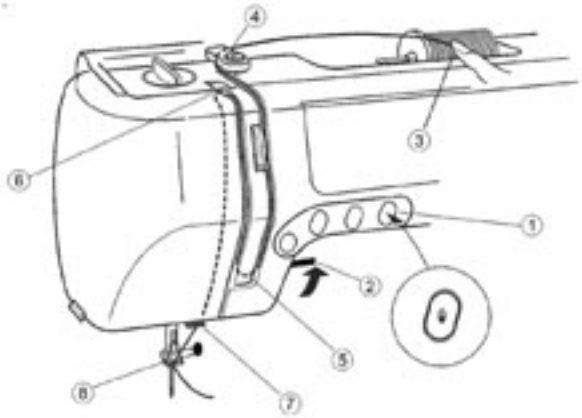

Infilaggio filo superiore

Alzare il piedino con la leva(2). Premere il tasto posizione ago (1) e posizionarlo in alto.

Tenere il rocchetto fermo (3) con un dito. Guidare il filo intorno al guida filo superiore (4) e scendere giù.

Risalire facendo passare il filo attorno alla molla di tenuta (5).

Passare il filo attraverso la leva tendi filo (6) da destra verso sinistra e riscendere giù.

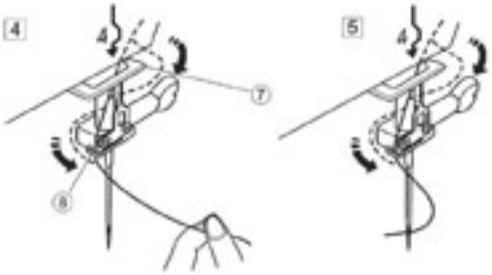

Portare il filo verso il basso nel guida filo inferiore (7).

Guidare il filo a sinistra nel separa filo (8) sulla barra ago. Infilare il filo nell'ago o usare l'infila ago.

1

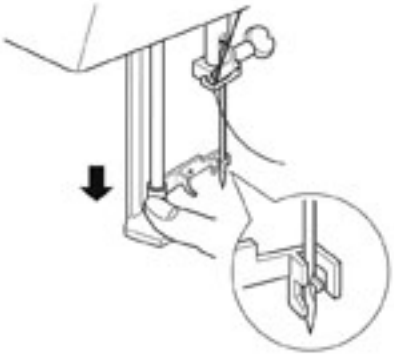

Infila ago

1) Con l'ago nella posizione alta.
Abbassare l'infila ago più in basso possibile.

2

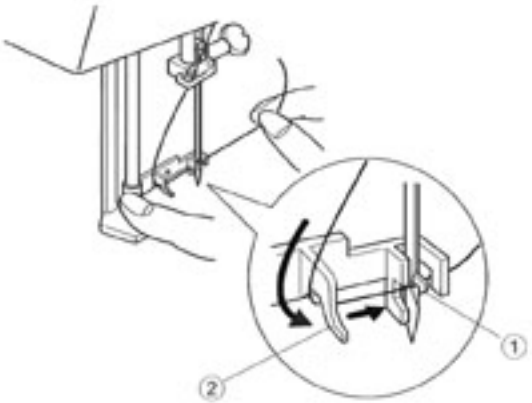

2) La leva girerà in senso orario come mostrato in figura, inserire il gancio (1) nel foro dell'ago. Passare il filo attorno alla guida (2) e tesarlo verso destra sotto il gancio.

3

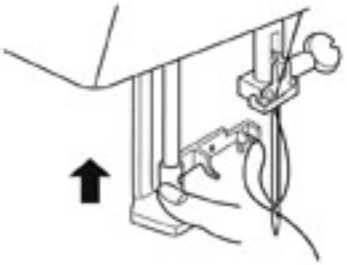

3) Allentando la presa del filo, la leva gira verso il retro scattando ed estraendo il filo dal retro dell'ago.

4

4) L'infila ago tornerà nella sua posizione iniziale. Tirando il filo sul retro dell'ago completerete l'infilaggio.

Estrazione del filo inferiore

1) Sollevare la leva alza piedino. Trattenere il filo con la mano.

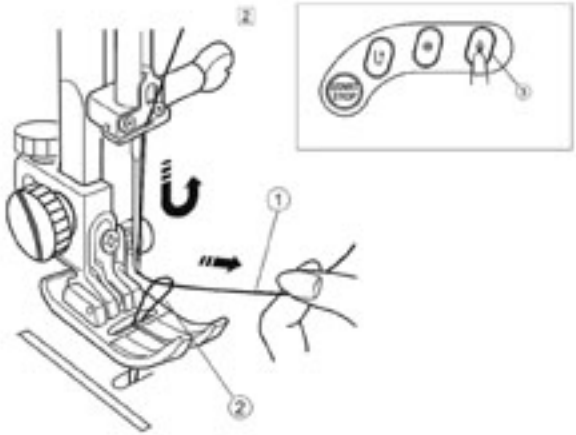

2) Premere due volte il tasto ago su/giù per estrarre il filo della bobina. Tirare leggermente il filo verso l'alto, facendo salire il cappio (2) formato col filo inferiore.

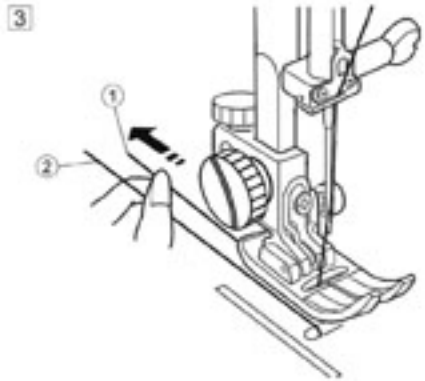

3) Passare entrambi i fili per circa 10 cm sotto e dietro al piedino.

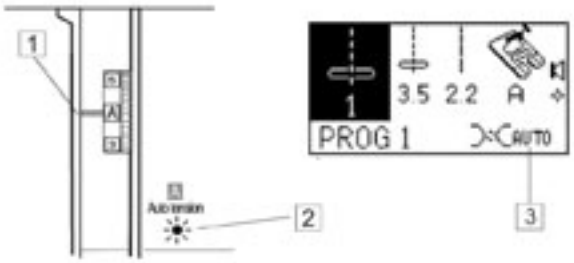

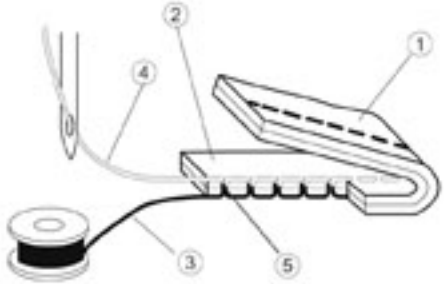

Tensione del filo

Tensione automatica

La selezione della tensione automatica "auto" viene indicata dal segnale verde (2). Per inserire questa funzione regolare su A (auto) la rotella (1) sul display viene indicato "auto" (3).

La tensione ideale per cuciture diritte deve avere i due fili che si annodano esattamente a metà, in pratica né il filo superiore deve uscire sotto, né quello inferiore sopra.

1 rovescio della stoffa
2 diritto della stoffa
3 filo inferiore
4 filo superiore
5 centro della stoffa

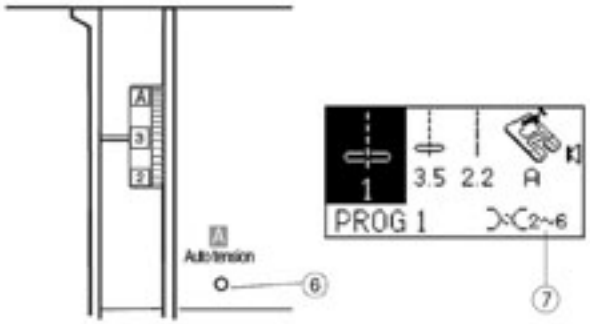

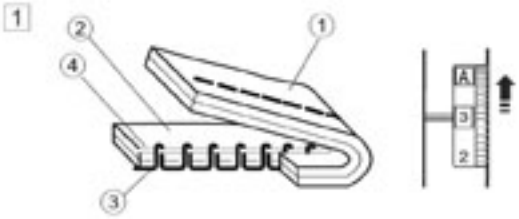

Regolazione manuale della tensione

Per regolare la tensione manualmente scegliere un valore da 0 a 9 sulla manopola della regolazione.
La luce verde si spegne (6) e sul display viene indicata la regolazione consigliata per la cucitura da eseguire (7).

1) Se la *tensione del filo superiore è troppo forte*: il filo inferiore appare sul diritto della stoffa.

1 rovescio della stoffa
2 diritto della stoffa
3 filo inferiore
4 filo superiore

Per ridurre la tensione regolare la manopola su un numero più basso.

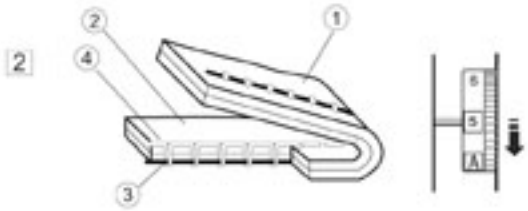

2) Se la *tensione del filo è troppo lenta*: il filo superiore appare sul rovescio della stoffa.
1 rovescio della stoffa
2 diritto della stoffa
3 filo inferiore
4 filo superiore

3 Parte III · punti base

Cucitura diritta

(1) PROG 1 punto: 1 o 11
(2) tensione: A (auto)
(3) piedino: A per zigzag o H per cucitura diritta

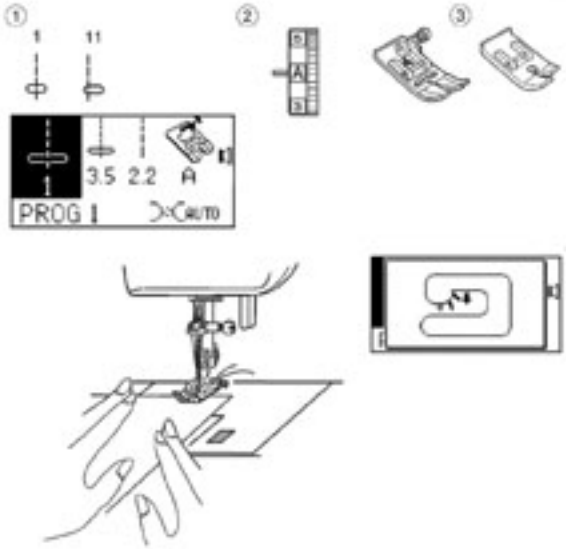

Azione

Alzare il piedino e posizionare la stoffa allineandola con una delle linee guida sulla placca ago. Abbassare l'ago nel punto dove si vuole iniziare a cucire. Abbassare il piedino e tirare i fili indietro, se non si abbassa il piedino verrà indicato il suggerimento sul display. Premere il reostato o il pulsante Start/Stop per cucire senza reostato e guidare la stoffa lungo la linea di riferimento facendola trasportare dalla macchina senza spingere né tirare.

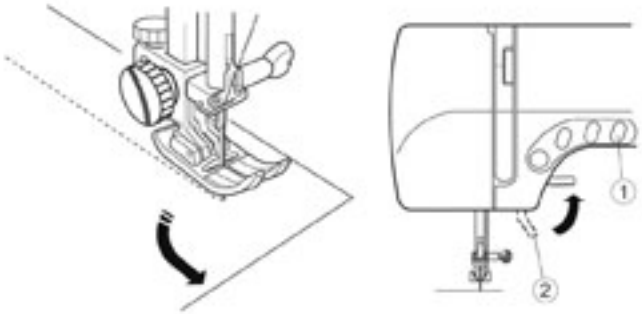

Cambio direzione della cucitura

Fermare la macchina ed abbassare l'ago con il tasto ago su/giù (1). Alzare il piedino (2) e girare la stoffa intorno all'ago nella direzione desiderata ed abbassare il piedino.

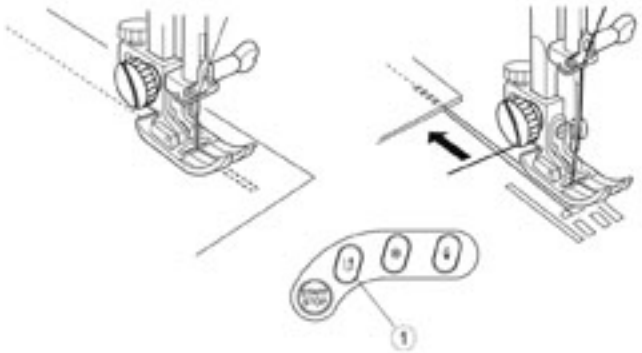

Fine della cucitura

Per fissare la fine della cucitura premere il tasto reverse (1) e cucire alcuni punti. Alzare il piedino, rimuovere il lavoro, tirare i fili indietro e tagliarli con il taglia filo. In questo modo i fili hanno la lunghezza sufficiente per poter iniziare la prossima cucitura.

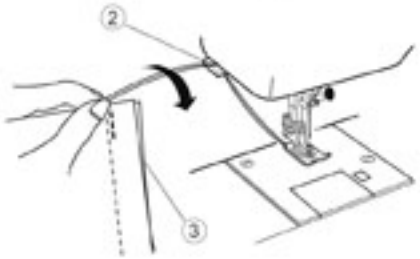

- Selezionando il punto 2 la macchina parte con una cucitura rinforzata automaticamente all'inizio e continua a cucire a punto diritto.
- Alla fine della cucitura premere una volta il tasto (1). La macchina cuce quattro punti indietro e quattro in avanti e si ferma automaticamente.

1 pulsante ferma punto
2 taglia filo
3 stoffa

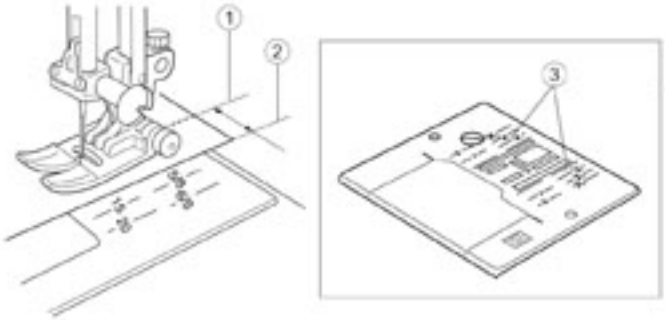

Applicazione, regolazione, e varianti del punto diritto

Cucire diritto

Le linee sulla placca ago aiutano a mantenere sempre la stessa larghezza dell'orlo, sono guide.

Le linee sono segnate come segue: numeri sulla placca ago indicano la distanza tra la posizione centrale dell'ago ed il bordo della stoffa: 15 20 4/8 5/8 6/8

guida per la larghezza dell'orlo (cm): 1.5 2.0 1.3 1.6 1.9

I numeri

1 posizione dell'ago

2 bordo della stoffa

3 guide di riferimento

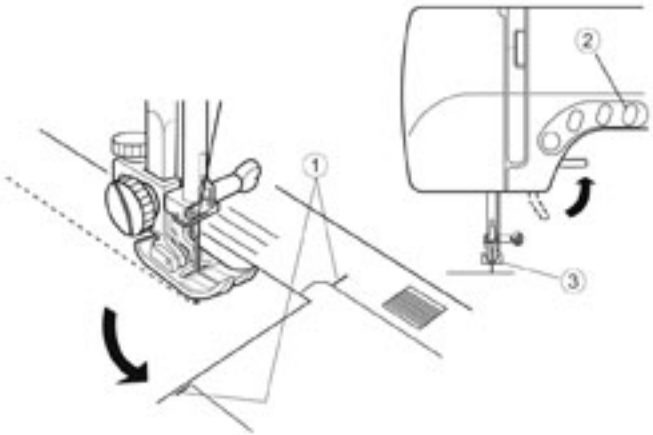

Cucire un angolo retto

Cucire un angolo retto 1.5 cm distante dal bordo della stoffa:

1) fermare la macchina quando il bordo della stoffa si trova all'altezza della linea di riferimento (1).

2) alzare il piedino lasciando l'ago nella stoffa per allineare il bordo con la guida di 1.5 cm.

3) abbassare il piedino e cucire nella nuova direzione.

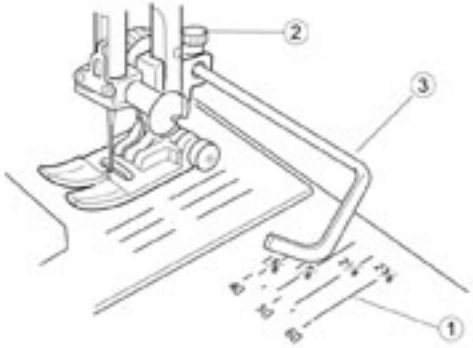

Guida per imbottiture

Per imbottiture, oltre all classico punto diritto si possono sperimentare punti decorativi e combinazioni varie, si ottengono dei risultati sorprendenti.

Allentare la vite (2) sul retro dell'attacco del piedino. Inserire la guida nell'apertura sotto la vite (3) e regolare la larghezza desiderata (1).Stringere la vite.

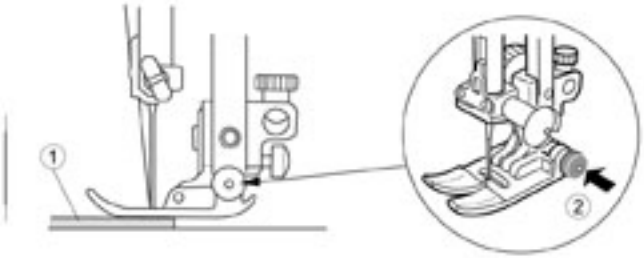

Cucire su tessuti pesanti

Il pulsante nero (2) del piedino A blocca il piedino nella posizione orizzontale.
Tenere premuto il pulsante (2) ed abbassare il piedino.
La posizione orizzontale garantisce un trasporto regolare per iniziare la cucitura e per passare sopra molti strati di stoffa (es: orlo di pantaloni jeans). Fermare la macchina prima di cucire sopra uno spessore grosso, abbassare l'ago ed alzare il piedino. Premere il pulsante nero, abbassare il piedino e continuare a cucire. Il bottone si sgancia automaticamente dopo alcuni punti.

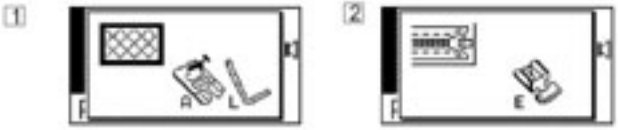

Informazioni aggiuntive

Premendo il tasto "aiuto", sul display, oltre alle informazioni base appariranno altri suggerimenti, riguardanti l'applicazione del punto selezionato. In questo caso, per la cucitura dritta, la macchina suggerisce:
1 utilizzo per il Quilting
2 applicazione chiusure lampo

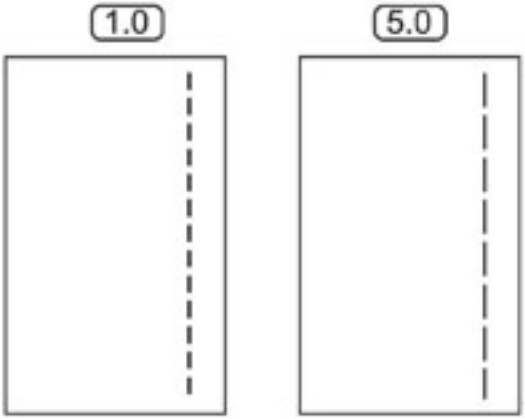

Regolazione lunghezza del punto

Premere + o - per modificare la lunghezza del punto. La regolazione pre-programmata della macchina è adatta per quasi tutte le esigenze di cucito.
* Cucendo con il reverse la lunghezza non supera 2.5 mm.

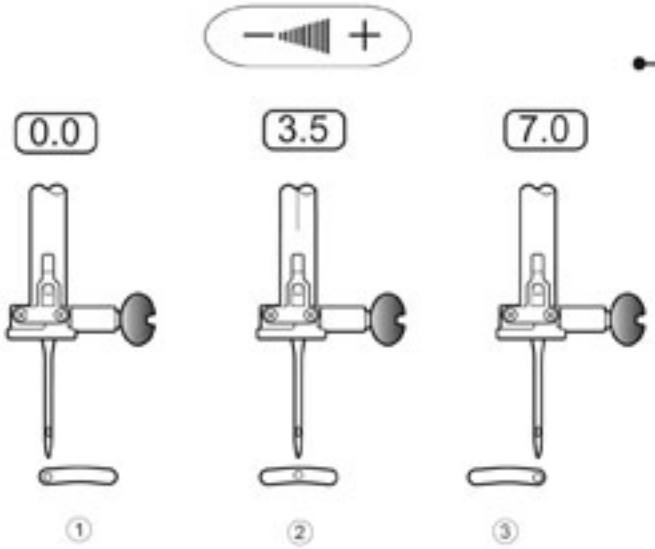

Posizione dell'ago

La posizione dell'ago è regolabile soltanto per i punti diritti, visto che non hanno larghezza, utilizzando il tasto Larghezza si sposta l'ago.
Premendo -, l'ago si sposta a sinistra. Premendo +, l'ago si sposta a destra.

1 sinistra
2 centro
3 destra

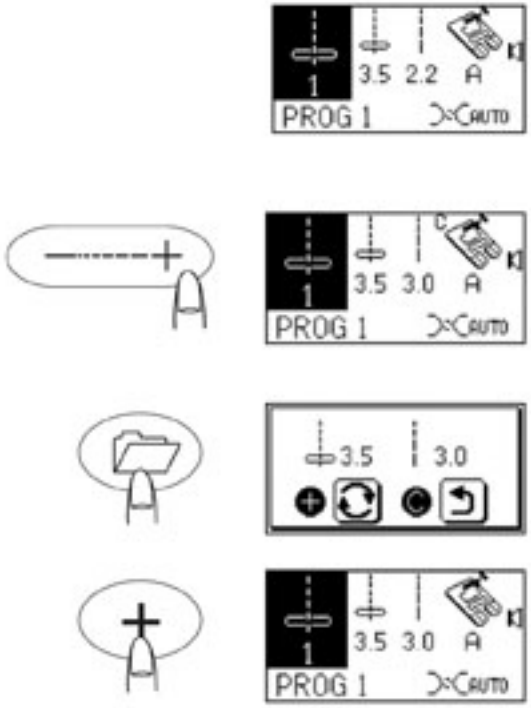

Personalizzare le impostazioni dei punti

Possono essere cambiate e salvate le impostazioni di Lunghezza e Larghezza. Basta effettuare i cambiamenti e per salvarle in memoria premere il tasto "Cartella", a questo punto potete premere il tasto + per salvare.

Al prossimo utilizzo di questo punto verranno applicate le impostazioni salvate, quando un punto viene utilizzato con impostazioni diverse da quelle originali, sul display appare una "C" di "Cambiato" per indicarlo.

Per ritornare alle impostazioni originali, rifate le operazioni fino alla scelta tra il tasto "+" o "C", ed in questo caso premete il tasto "C".

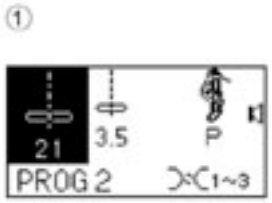

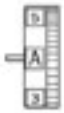

Punti utili

Imbastire

(1) PROG 2 punto:21
(2) tensione: da 1 a 3 o A
(3) piedino: P per imbastire

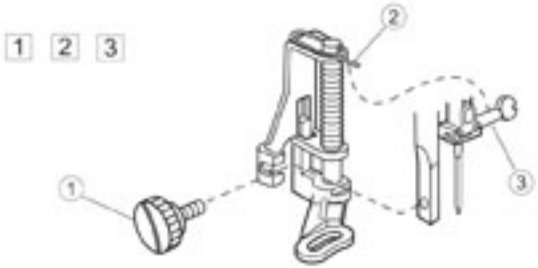

Preparazione

1) Alzare l'ago.
2) Rimuovere l'attacco del piedino allentando la vite (1).
3) Montare il piedino per imbastire, come illustrato e stringere la vite.

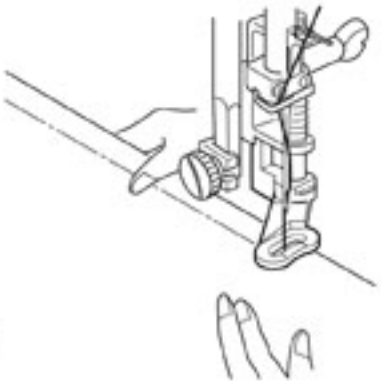

1 2 3 4

Azione

1) Porre la stoffa sotto il piedino e premere il pulsante dell'arresto dell'ago due volte per passare il filo attraverso l'apertura del piedino. Tirare indietro i fili e abbassare il piedino.

2) Premere il reostato e tenere la stoffa ben tesa.

3) La macchina fa un punto e si ferma, quando è ferma tirare la stoffa indietro.

4) Ripetere poi il secondo ed il terzo passaggio.

Al termine dell'imbastitura tirare la stoffa indietro e tagliare i fili.

Punto triplo elastico

(1) PROG 1 punto: 3

(2) tensione del filo: A

(3) piedino: A per zigzag o H per cucitura diritta

Questa cucitura robusta e duratura è indicata dove necessità resistenza ed elasticità, ed assicura comfort e durata. Può essere usata per rinforzare il cavallo dei pantaloni o per cucire articoli come zaini, ecc.

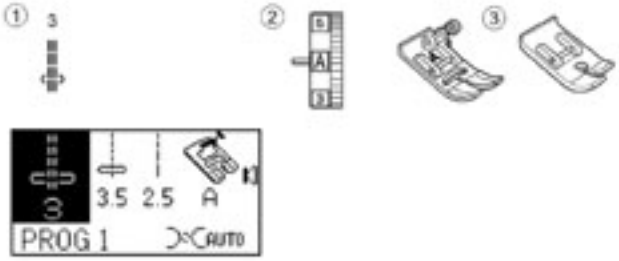

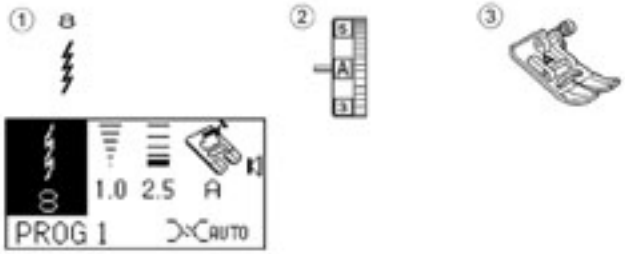

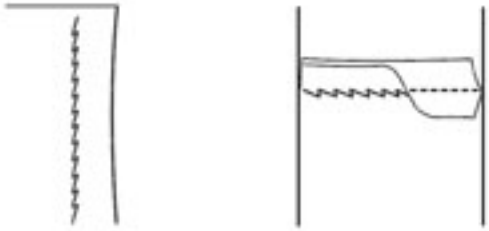

Punto elastico

(1) PROG 1 punto: 8
(2) tensione del filo: A
(3) piedino: A per zigzag
È una cucitura elastica strettissima ed è stata creata per eliminare le arricciature sui tessuti di maglina. Questo punto può essere utilizzato anche per sorfilare la maglia e lo chiffon, ottenendo un orlo quasi invisibile.

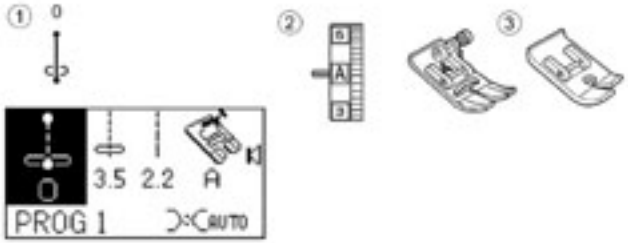

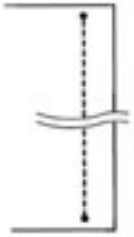

Punto auto-lock

(1) PROG 1 punto: 0
(2) tensione del filo: A
(3) piedino: A per zigzag o H per cucitura diritta
Abbassare l'ago in prossimità dell'inizio della stoffa. La macchina eseguirà alcuni punti sul posto poi comincerà a cucire diritto. Premendo il tasto del reverse, la macchina cucirà quattro punti di affrancatura sul posto e dopo si fermerà automaticamente.

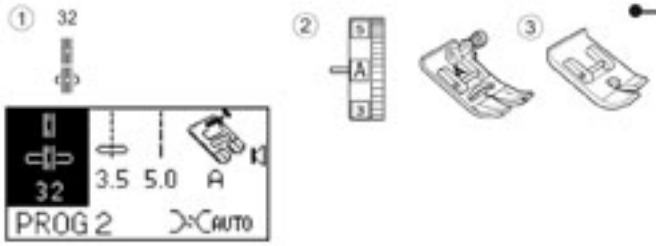

Punto sella

(1) PROG 2 punto: 32
(2) tensione del filo: A
(3) piedino: A per zigzag o H per cucitura diritta
Il punto sella è composto da un punto in avanti, due indietro ed un quarto punto in avanti. Giacche, vestiti, cappotti e jeans acquistano un aspetto "fatto a mano".

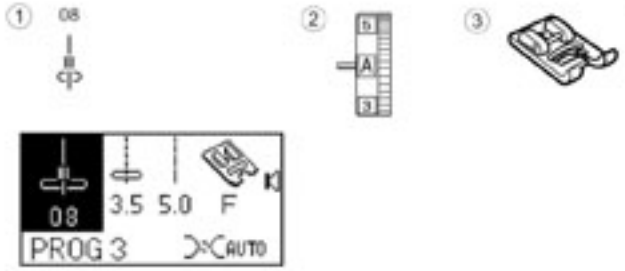

Punto scultura 1

(1) PROG 3 punto: 08
(2) tensione: Auto
(3) piedino: F
Questo punto è usato per i punti a vista ed è per contornare i disegni.

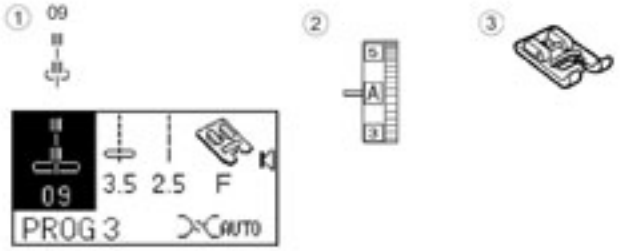

Punto scultura 2

(1) PROG 3 punto: 9
(2) tensione: Auto
(3) piedino: F
Questo punto è usato per i punti a vista ed è per contornare i disegni.

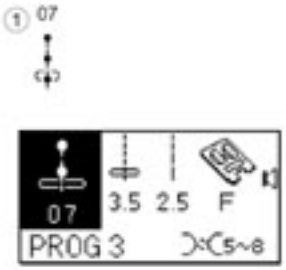

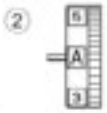

Nodo francese

(1) PROG 3 punto: 7
(2) tensione: 5-8
(3) piedino: F

È un punto da ricamo solitamente eseguito a mano può essere usato anche con guida.

oppure può essere intervallato da una cucitura diritta per creare più spazio tra un nodo e l'altro.

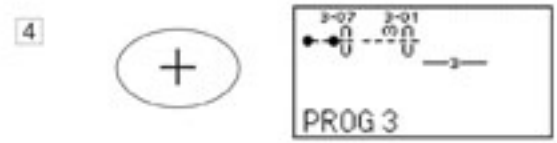

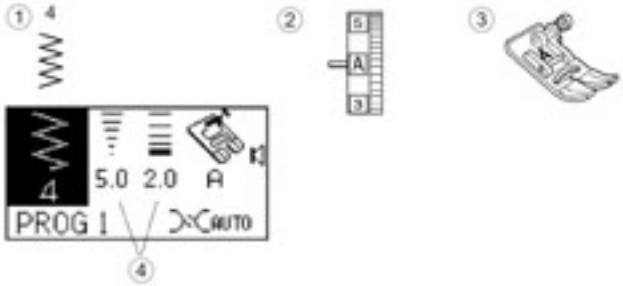

Punto zigzag

(1) PROG 1 punto: 4
(2) tensione del filo: A
(3) piedino: A per zigzag

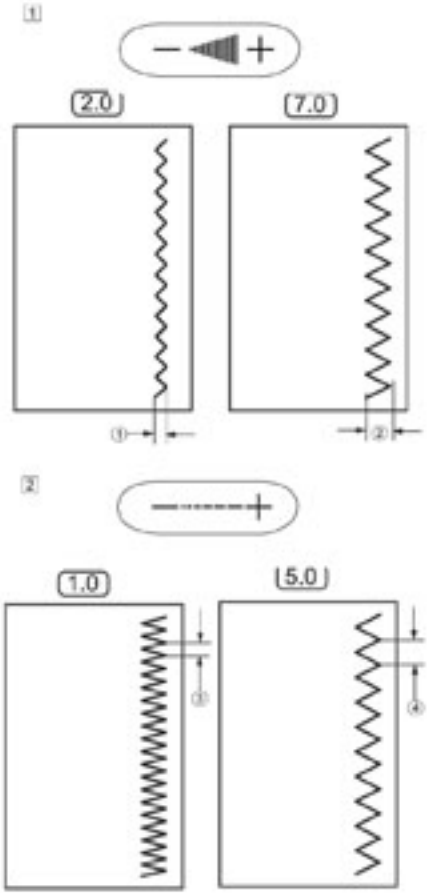

Regolazione della larghezza e della lunghezza

Il punto zigzag è utile per eseguire lavori di rifinitura, applicazioni, riparazioni ecc.. Prima di modificare la larghezza del punto assicurarsi che l'ago è in posizione alzata.

1) Nella maggior parte dei punti è già programmata una larghezza ideale, che può essere modificata per i vari tipi di tessuto.

2) Premere i pulsanti della larghezza/lunghezza del punto per modificare la regolazione manualmente.

3) Tenere premuti i tasti + o - per raggiungere la larghezza voluta.

1 larghezza più contenuta (numero piccolo)
2 larghezza più estesa (numero grande)
3 punto più denso (numero piccolo)
4 punto più largo (numero grande)

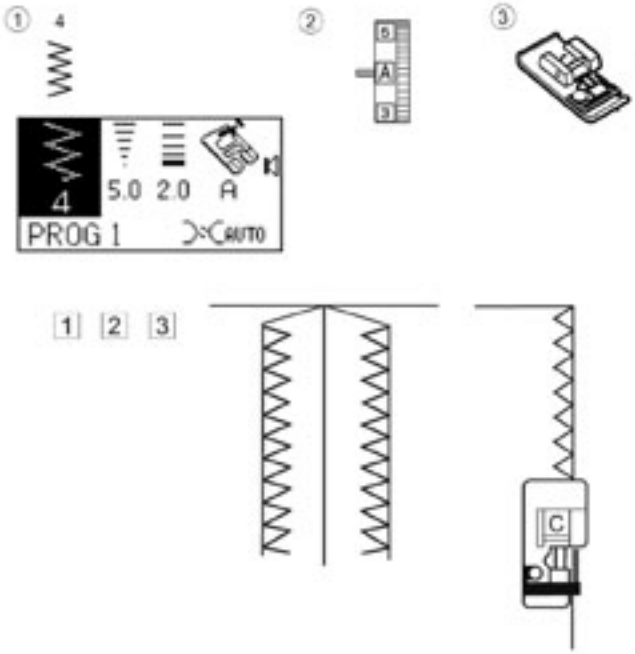

Punto pulizia (overlock)

(1) PROG 1 punto: 4
(2) tensione del filo: A
(3) piedino: C per cucire sui bordi/overlock
Questo punto è utile per la rifinitura di qualsiasi tipo di cucitura.
1) La linguetta nera e le due guide metalliche del piedino rendono la cucitura pulita e tengono la stoffa diritta.
2) Posizionare la stoffa in modo che le due guide di metallo appoggiano sul bordo.
La macchina forma il punto intorno a queste due guide. La linguetta nera e lo spazzolino raccolgono i fili sfilacciati e garantiscono che vengono inclusi nel punto.
Assicurarsi durante la cucitura, che il bordo della stoffa venga guidato lungo la linguetta nera.

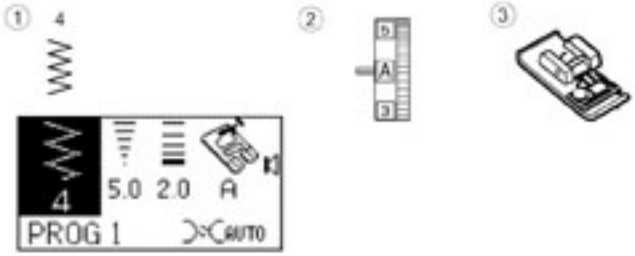

Applicare bottoni

(1) PROG 1 punto: 4
(2) tensione del filo: A
(3) piedino: F cordonatore
(4) griffa: posizione abbassata

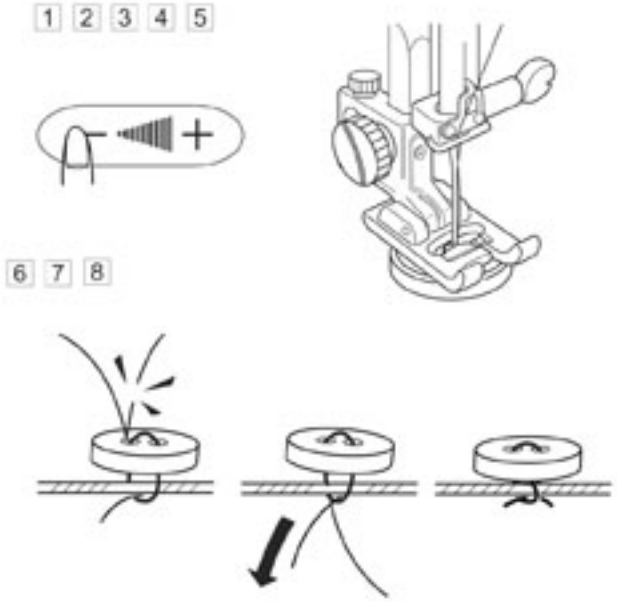

1) Abbassare il piedino ponendo sotto il bottone, come illustrato in figura.
2) Premere il tasto della larghezza punto + o - in modo che l'ago entrerà a sinistra e destra nei fori del bottone.
3) Per controllare l'esatta posizione girare il volano manualmente.
4) Se necessario aggiustare la larghezza del punto.
5) Al termine del lavoro tagliare il filo.
6) Portare il filo sul rovescio della stoffa ed annodarlo.
7) Al termine del lavoro alzare la griffa.

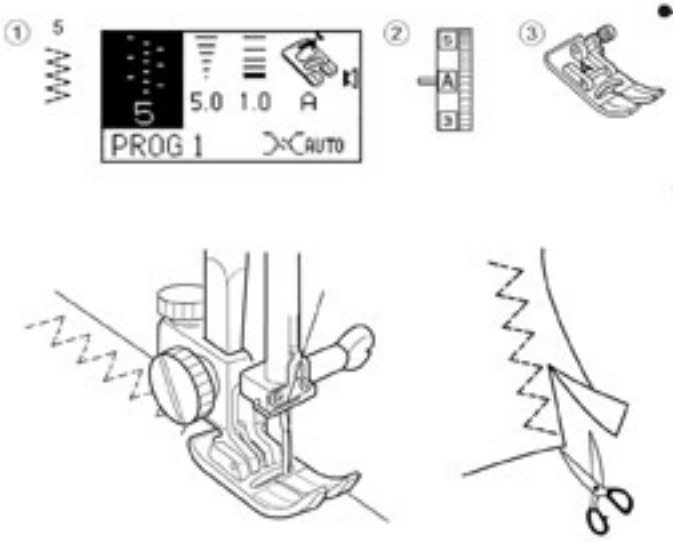

Punto tricot

(1) PROG 1 Punto: 5
(2) tensione del filo: A
(3) piedino: A per zigzag
Questo punto viene usato per unire due lembi o per la rifinitura.
Può essere mantenuto un margine più largo e ritagliare al termine del lavoro la stoffa eccedente, come illustrato.

Punto maglia

(1) PROG 1 punto: 9
(2) tensione del filo: A
(3) piedino: A per zigzag
Lasciare il margine più largo e ritagliare al termine del lavoro la stoffa eccedente, come illustrato.

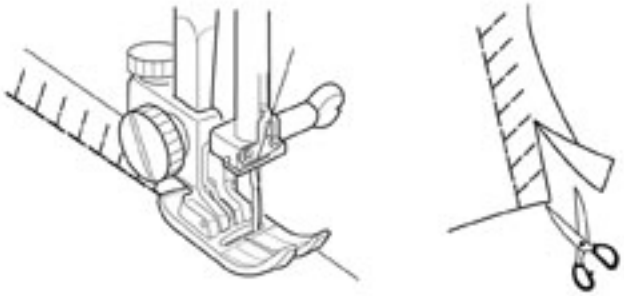

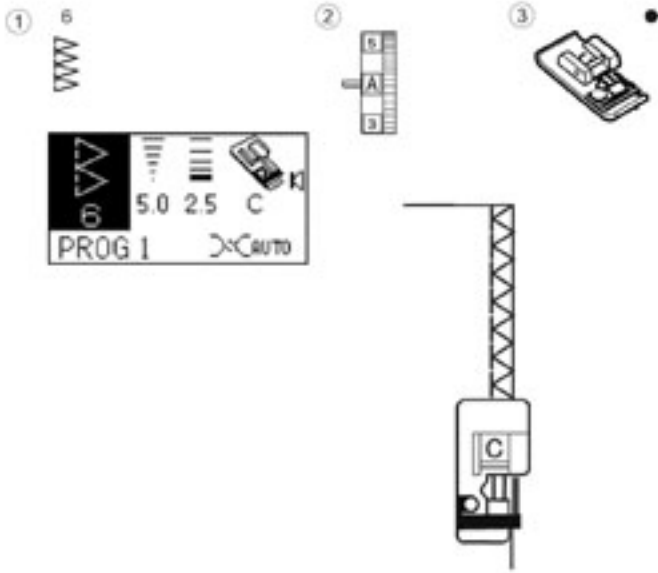

Punto sopraggitto

(1) PROG 1 punto: 6
(2) tensione del filo: A
(3) piedino: C per sorfili
Questo punto è composto da cucitura diritta che serve per cucire, e dallo zigzag, come punto pulizia, con l'apposito piedino cuce e rifinisce in una sola lavorazione.
Posizionare la stoffa sotto il piedino facendo attenzione che il bordo si trovi sotto le due guide metalliche e venga guidato lungo la linguetta nera.

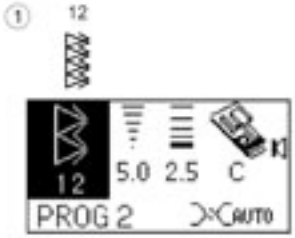

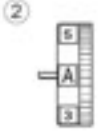

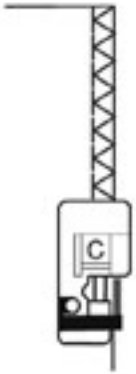

Punto sopragitto 2

(1) PROG 2 punto: 12
(2) tensione del filo: A
(3) piedino: C

Questo punto, rispetto al sopragitto semplice, è indicato per stoffe che sfilacciano molto come lino e gabardine, e per stoffe elastiche.
Due file di zigzag vengono cucite contemporaneamente sul bordo della stoffa. Il filo superiore e quello inferiore si devono incontrare sul bordo della stoffa, quindi posizionare il piedino come nell'immagine.

Punto sopragitto 3

(1) PROG 2 punto: 13
(2) tensione del filo: da 6 a 8
(3) piedino: M

Questo punto è un sopragitto adatto per la rifinitura di bordi a vista e nel caso di tessuti molto leggeri che hanno bisogno di sostegno.
Posizionare la stoffa sotto il piedino, in modo che il bordo venga guidato lungo la linguetta nera.

- La larghezza di questo punto non è regolabile.

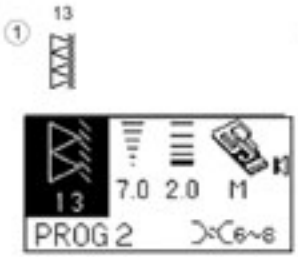

Asole

BH1

BH 1
è utilizzata per tessuti medi, entrambi i lati sono quadrati ed è una forma molto comune.

BH2

BH 2
è utilizzata per tessuti medi e leggeri, il lato inferiore è arrotondato, molto usata per camicie.

BH3

BH 3
è utilizzata per tessuti medi e grossi, il lato inferiore è più ampio, usata anche per bottoni particolarmente grossi, si apre più di un asola normale della stessa grandezza.

14

14
è utilizzata per tessuti in maglia, rifinisce l'apertura lasciando il tessuto elastico.

15

15
è utilizzata per tessuti elastici, rifinisce l'apertura lasciando il tessuto elastico.

16

17

16
è utilizzata per tessuti molto sottili, o per creare dei passanti per applicare nastri.

17
è utilizzata per tessuti molto doppi, ed è più rinforzata in entrambi i lati.

Asola automatica

(1) PROG 1 punto: BH1 (asola 1)
(2) tensione del filo: A
(3) piedino: R per asole automatiche
Selezionando l'asola, sul display appare per alcuni secondi il messaggio: abbassare leva BH (asola 1).

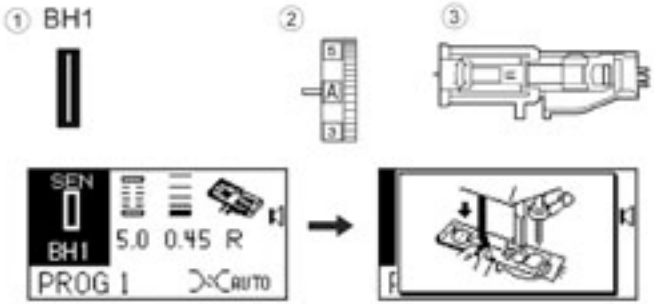

1

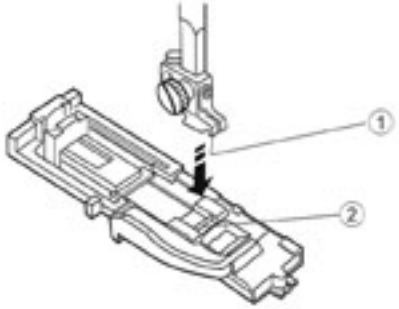

Preparazione

1) Istallare il piedino per asole automatiche R, assicurarsi che il piedino sia ben istallato quando viene abbassata la leva.

1 incavo

2 attacco

2

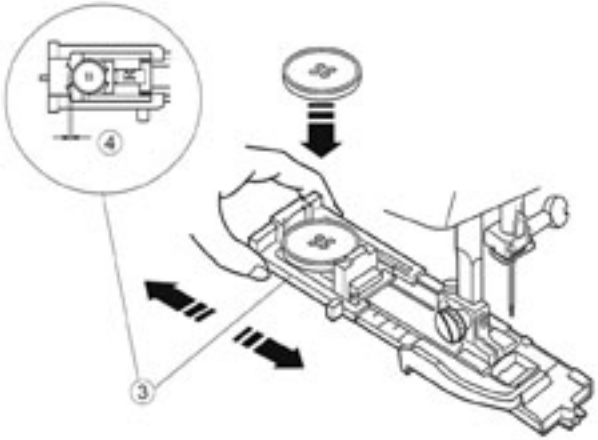

2) Far slittare indietro il blocca bottone del piedino e inserire il bottone.

3 blocca bottone

Se il bottone è molto piccolo fare un test di prova. Se è difficile inserire il bottone nell'asola eseguita in prova, allargare leggermente la slitta, in modo da far entrare il bottone più comodamente.

4 spazio

3

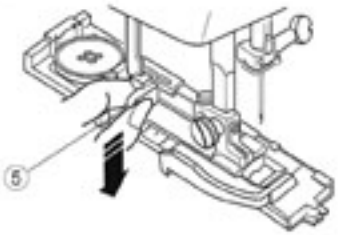

3) Abbassare la leva dell'asolatore come suggerito dal display.

5 leva BH

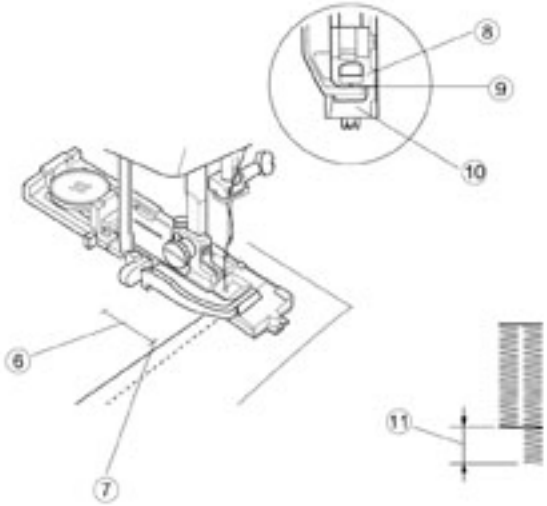

4) dopo aver montato il piedino, alzarlo per farlo scattare e tornare in partenza. Questa operazione fa si che non vengano eseguite asole irregolari. Per portare i fili sul retro del piedino, inserire un angolo della stoffa sotto il piedino e premere due volte il pulsante arresto dell'ago per cucire un punto, tirate la stoffa sul retro ed in questo modo i fili saranno dentro il piedino e verso il retro. Inserire il tessuto sotto il piedino ed abbassare l'ago al punto di partenza. Abbassare il piedino. Uno spazio può causare lunghezze diverse dell'asola, come illustrato.

6 segno
7 punto di partenza
8 slitta
9 non deve esserci spazio vuoto
10 molla
11 punto irregolare

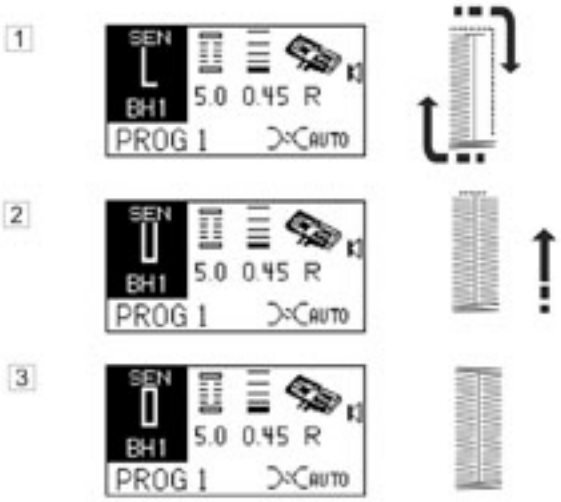

Azione

L'asola viene cucita automaticamente, si può utilizzare sia il reostato che il tasto Start/Stop. L'asola viene eseguita in questo ordine:

1) il travertino inferiore poi quello di sinistra,
2) poi ritorna al travertino inferiore con una cucitura dritta per poi eseguire il travertino di destra,
3) infine il travertino superiore ed i punti di bloccaggio.

Al termine dell'asola la macchina si ferma automaticamente. Alzare il piedino e per eseguire un'altra asola rifare l'operazione di cucitura.

4) Rimuovere il tessuto e tagliare l'asola utilizzando uno spillo, come mostrato in figura. Tagliare l'apertura con il taglia asole in dotazione.
1 spillo salva punto
2 taglia asole

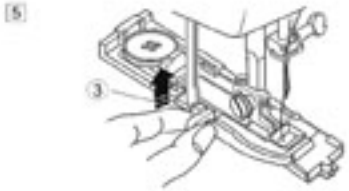

5) Al termine riportare in alto la leva dell'asolatore.
3 leva dell'asolatore

Regolazione

•Larghezza

La larghezza del punto viene modificata tramite l'apposito pulsante. Le asole sono programmate nelle seguenti larghezze: asola normale 5mm, asola arrotondata 4.0mm, occhiello 7.0mm. Premere + o - per modificare la larghezza dell'intera asola, da 2.5 a 7.0 mm.
1 stretto
2 largo

•Lunghezza/densità

La lunghezza (densità) del punto viene regolata tramite l'apposita funzione.
Premere + o - per modificare la densità della larghezza dell'intera asola da 0.4 a 0.7 mm.
Premere + o - per modificare la densità della lunghezza dell'intera asola da 0.2 a 1.0 mm.
Premere + o - per regolare la densità del punto da 0.5 a 1.0 per le asole
3 denso
4 meno denso

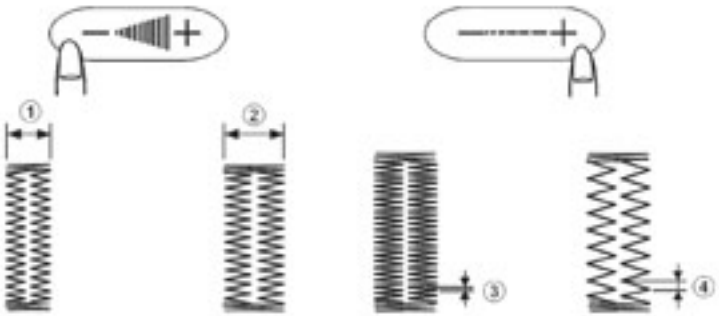

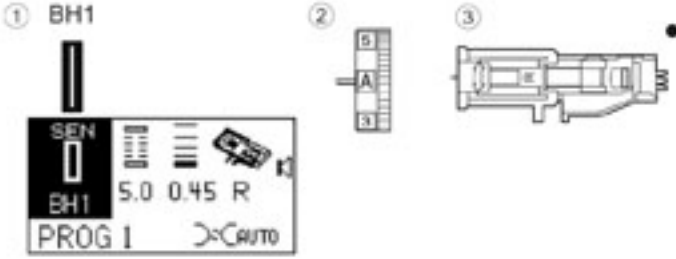

Asola con cordoncino

Variante asola
(1) PROG 1 punto: BH1 (asola 1)
(2) tensione del filo: A
(3) piedino: R per asole automatiche
Tagliare almeno 10 cm. di filo pesante.
Fare prima una prova.

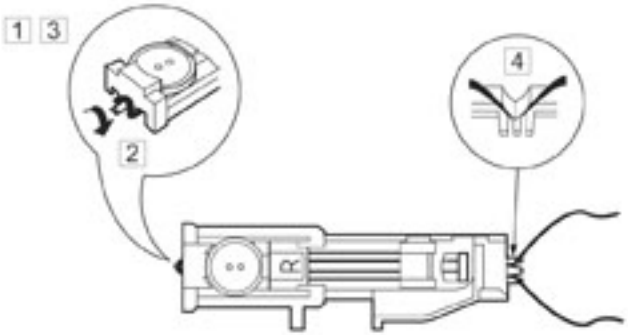

1) Montare il piedino R.
2) Con il piedino alzato, inserire il cordoncino nella sporgenza presente sul retro del piedino.
3) Tirare il cordoncino in avanti, avendo cura che sia ben teso sotto il piedino.
4) Bloccare i due capi del cordoncino nella forcella sulla parte anteriore del piedino.

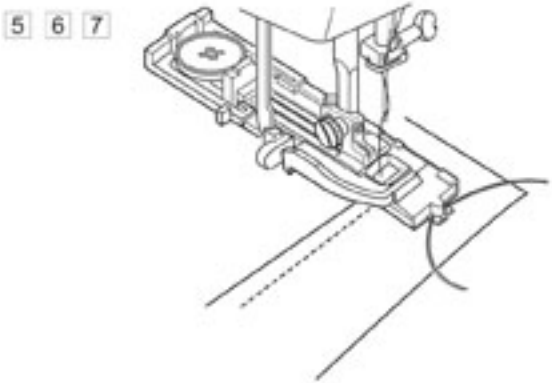

5) Abbassare l'ago nel punto di inizio della cucitura e in seguito abbassare il piedino.
6) Eseguire l'asola, stesso procedimento dell'asola 1 BH 1.
7) Rimuovere il tessuto e tagliare i fili della cucitura.

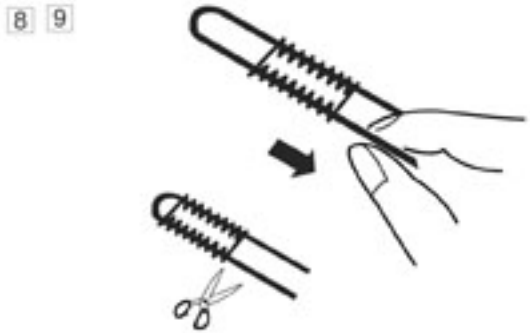

8) Tirare la parte sinistra del cordoncino per stringerlo.
9) infilare il cordoncino in un ago da rammendo, portarlo sul rovescio del tessuto e tagliarlo.

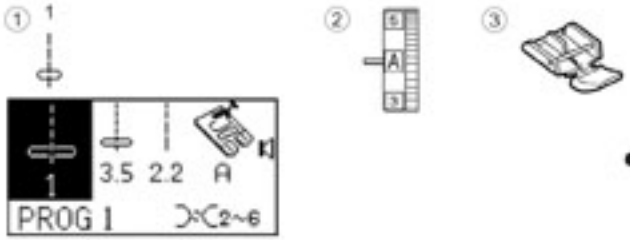

Applicazione chiusura lampo

(1) PROG 1 punto: 1
(2) tensione del filo: A
(3) piedino: E per chiusura lampo

Preparazione
Per cucire la parte destra della chiusura lampo attaccare il piedino a sinistra. Per cucire la parte sinistra della chiusura lampo attaccare il piedino a destra.
1 incavo
2 attacco
3 per cucire la parte sinistra
4 per cucire la parte destra

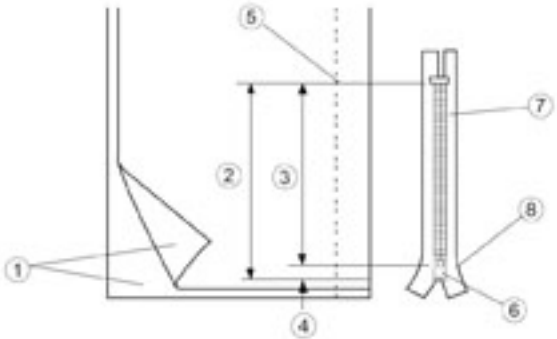

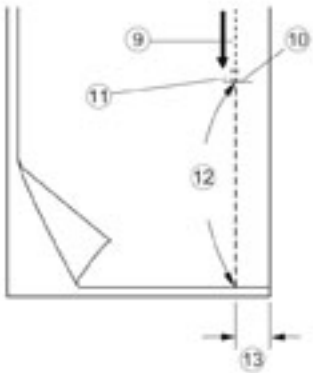

Piega tessuto

Considerare 1 cm. in più rispetto alla misura della zip.

1 diritto del tessuto
2 misura dell'apertura
3 misura della zip
4 1 cm.
5 fine dell'apertura
6 slitta
7 denti della chiusura
8 tessuto della zip

Unire i due diritti del tessuto e cucire fino alla fine della cerniera.
Premere il tasto del reverse per bloccare il filo. Aumentare manualmente la lunghezza a 4.5 e cucire l'apertura della zip.

9 lunghezza del punto
10 fine dell'apertura
11 punto reverse
12 cucitura diritta
13 2 cm.

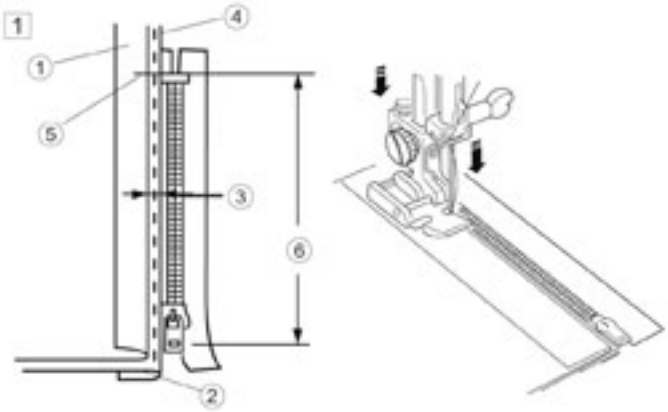

Azione

1) Piegare su se stessa la parte sinistra del tessuto.
Girarla in modo che formi una piega di circa 2 - 3 cm. di spazio tra la piega ed i denti della chiusura lampo. Abbassare il piedino mettendo il tessuto in modo che il piedino sfiori i dentini della chiusura lampo e che l'ago cada nello spazio ricavato al primo punto.

1 piega
2 0.3 cm.
3 linea di cucitura
4 fine dell'apertura
5 tessuto inferiore
6 misura dell'apertura

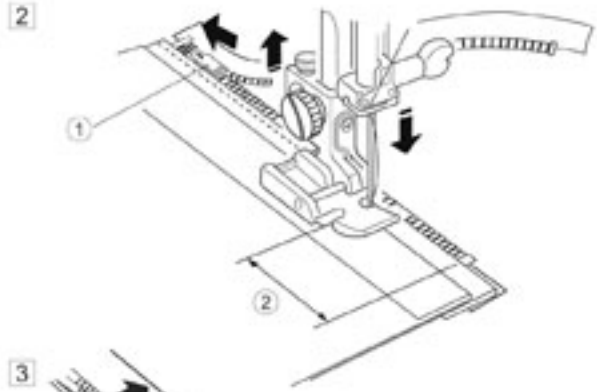

2) Cucire attraverso tutti gli strati di tessuto.
Fermarsi poco prima che il piedino vada a toccare la slitta della cerniera, abbassare l'ago nel tessuto ed aprire la chiusura.
Continuare a cucire fino alla fine.

1 slitta
2 fine della cucitura

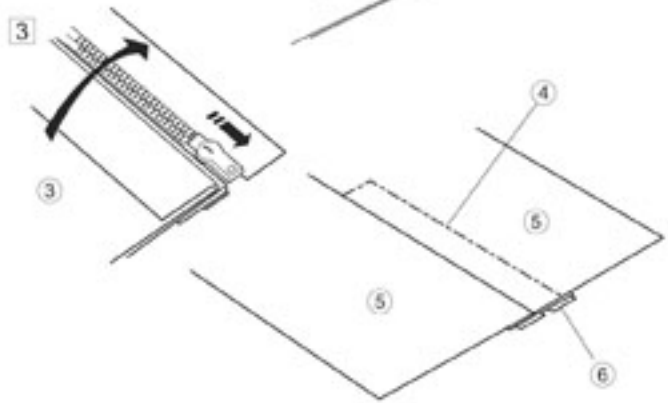

3) Chiudere la chiusura e piegare il tessuto in modo che sia ben steso. Imbastire la chiusura e il tessuto come in figura.

3 rovescio del tessuto
4 imbastitura
5 diritto del tessuto
6 tessuto della cerniera

4) Spostare il piedino alla sinistra dei dentini. Cucire fino alla slitta della chiusura e fermarsi. Fermare la macchina a circa 5 cm dalla fine della chiusura lampo.

4

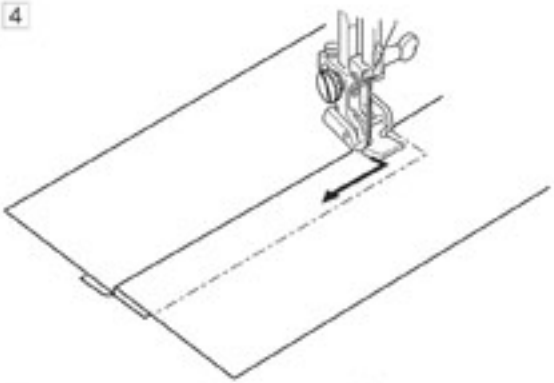

5

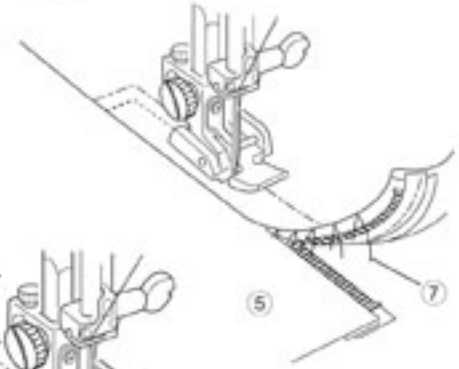

5) Abbassare l'ago nel tessuto, alzare il piedino, aprire la chiusura e sfilare i punti di imbastitura.
5 diritto del tessuto
7 cucitura d'imbastitura

6

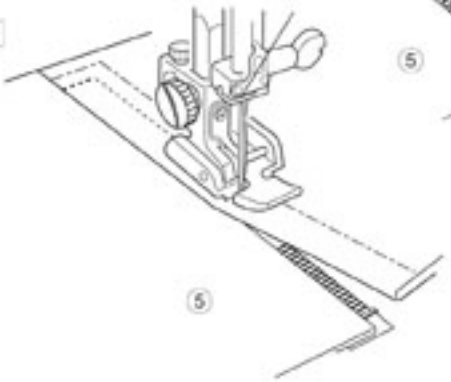

6) Riabbassare il piedino e finire l'imbastitura.

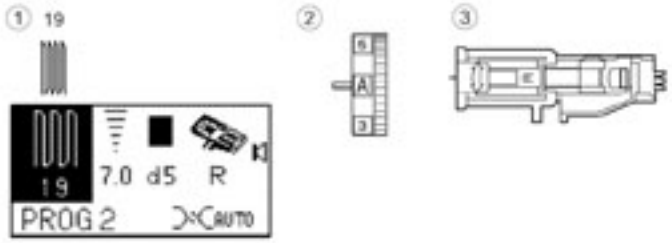

Rammendo

(1) PROG 2 punto: 19
(2) tensione del filo: A
(3) piedino: R per asole automatiche

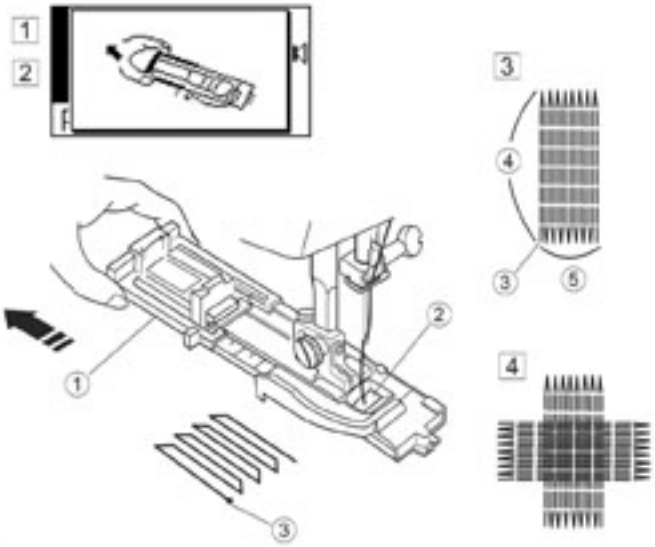

Preparazione

1) Spingere indietro il porta bottone, stabilendo la grandezza del rammendo.

2) Posizionare il tessuto sotto il piedino.
Premere il pulsante d'arresto dell'ago due volte per passare il filo inferiore. Tirare la stoffa a sinistra per passare ambedue i fili sotto il piedino e rimettere la stoffa sotto il piedino.

3) Posizionare l'ago dove si vuole iniziare a cucire ed abbassare il piedino. Premere il reostato. La macchina cuce 16 file di rammendo, salda il punto e si ferma automaticamente. La dimensione del rammendo è variabile. La lunghezza massima del punto è 2 cm. e la larghezza massima del punto è 0.7 cm.

4) Girare la stoffa per cambiare la direzione del cucito e ripetere tutto da fase 1 a 3 per avere l'incrocio.

1 ferma bottone
2 spazio
3 punto di partenza del rammendo
4 2 cm del rammendo
5 0.7 cm.

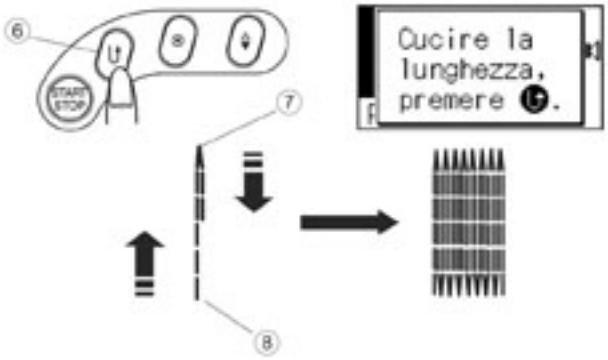

Regolazione (meno di 2 cm.)
Regolare la macchina su velocità bassa. La macchina cuce prima 4 punti di ferma punto. Fermare la macchina alla lunghezza desiderata e premere il pulsante reverse. La lunghezza necessaria è già stabilita. Nell'eseguire le altre file, la macchina si ferma automaticamente.
6 pulsante reverse
7 lunghezza necessaria
8 punto di partenza

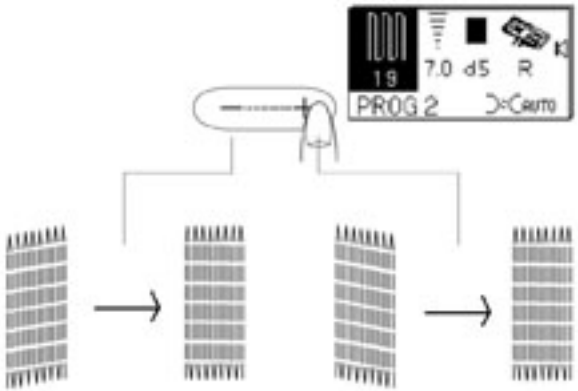

Per cucire il rammendo più volte con la stessa lunghezza premere il tasto "+" e ricominciare a cucire.

Se un lato del rammendo è più alto o più basso dell'altro, bilanciarlo premendo il tasto lunghezza tra d1 e d5.
Se il lato sinistro è più basso selezionare d1 o d2 per bilanciare i punti. Se il lato destro è più basso selezionare d4 o d5 per bilanciare i punti.

Travetta
(1) PROG 2 punto: 20
(2) tensione del filo: A
(3) piedino: F cordonatore
Regolare la macchina a velocità bassa. La macchina cuce 4 punti di ferma punto. Cucire fino a raggiungere la lunghezza desiderata e premere il tasto reverse. La lunghezza desiderata è salvata.
La macchina si ferma automaticamente.

Questo punto viene usato come rinforzo. La lunghezza massima è di 2.5 cm, e la scelta dipende dal tessuto. È possibile cambiare lunghezza e larghezza.

1 posizione iniziale
2 posizione finale
3 programmazione di 1.5 cm.

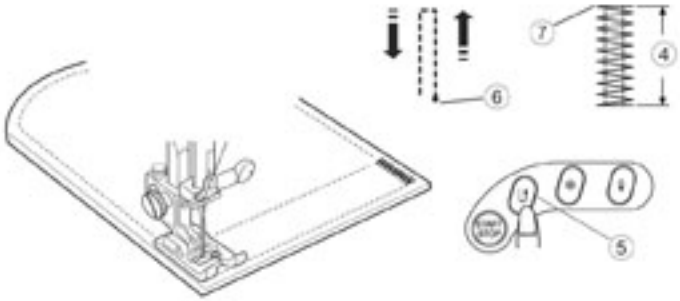

Per cucire più travette uguale, premere il "+" e per salvare.

4 lunghezza desiderata
5 tasto reverse
6 posizione iniziale
7 posizione finale

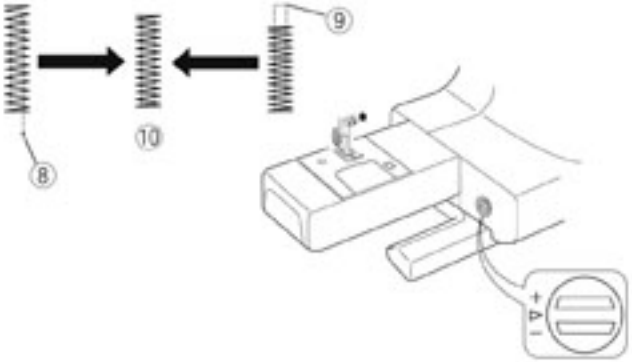

Regolazione

Fare una prova di cucito su un pezzo di stoffa per controllare le regolazioni. Se la travetta è irregolare, bilanciarla con l'apposita rondella, come illustrato. Se dalla posizione di partenza viene lasciato un pezzo extra come nel caso 89, girare la rondella verso +.

Se dal punto di ritorno resta uno spazio come nel caso 9 girare la rondella verso -.

Regolate fin quando non viene eseguita come nel caso 10.

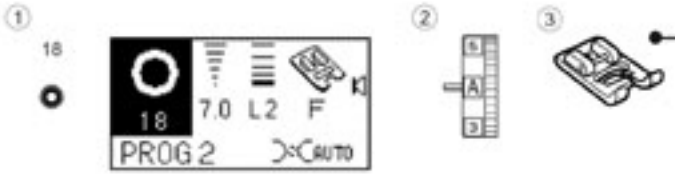

Occhiello

(1) PROG 1 punto: 18
(2) tensione del filo: A
(3) piedino: F cordonatore
È utilizzato per eseguire piccoli fori rifiniti.

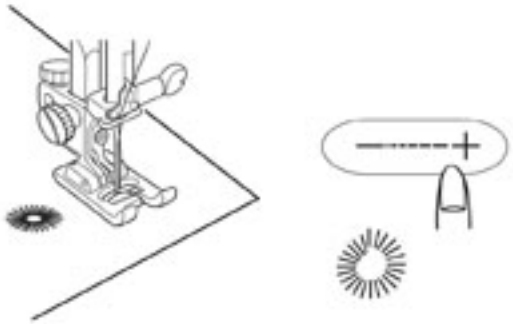

Azione
Abbassare il piedino e cucire, la macchina si fermerà automaticamente. Può essere regolato utilizzando il tasto lunghezza.

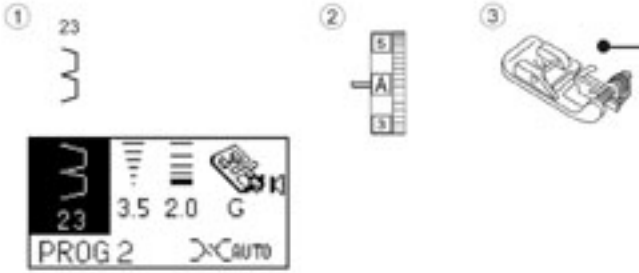

Punto invisibile

(1)Prog2 punto: 23
(2) tensione del filo: A
(3) piedino: G per punto invisibile

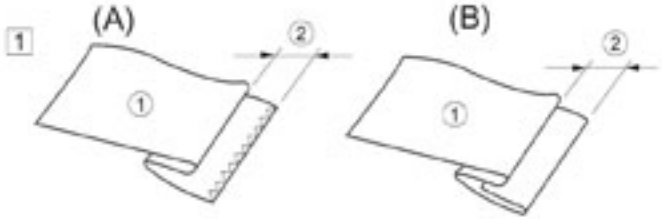

Preparazione
1) Piegare stoffa.

1 rovescio della stoffa
2 spazio di 0.4-0.7 cm.

2

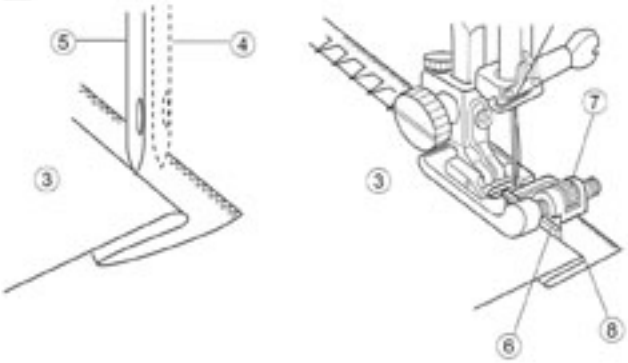

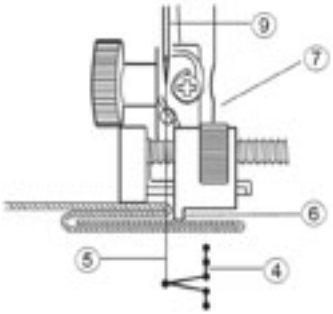

2) Posizionare il tessuto in modo che la parte piegata rimanga a sinistra della guida. Abbassare il piedino.
Regolare la larghezza del punto, in modo che la punta dell'ago pizzichi appena il bordo del tessuto quando cade a sinistra. Regolare la rotella del piedino in modo che la guida mantenga questa distanza.
3 rovescio della stoffa
4 posizione ago a destra
5 posizione ago a sinistra
6 guida
7 rotella piedino per regolazione guida
8 bordo della piega
9 ago

Risultato
3) Aprire la stoffa dopo aver cucito.
10 dritto della stoffa

3

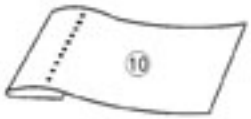

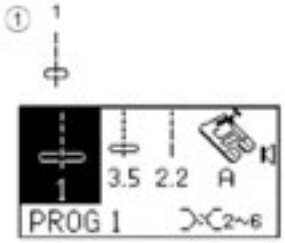

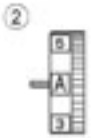

Nervature
(1) PROG 1 punto: 1
(2) tensione del filo: A
(3) piedino: G per punto invisibile

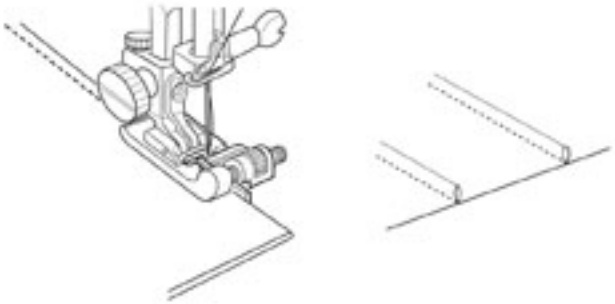

Preparazione
Posizionare la stoffa piegata sotto il piedino. Girando il volano, posizionare l'ago con una distanza di circa 1 o 2 cm. all'interno del bordo piegato, abbassare il piedino.

Azione
Cucire tenendo il bordo piegato lungo la guida del piedino. Al termine stirare il lavoro.

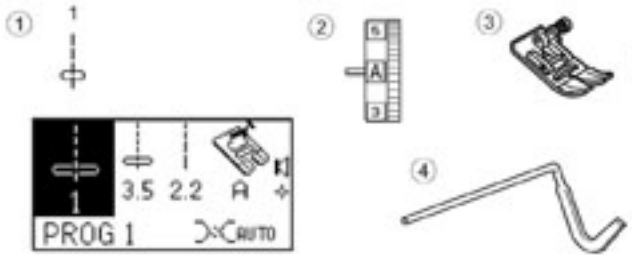

Quilting con la guida (trapuntare)
(1) PROG 1 punto: 1
(2) tensione: A
(3) piedino: A per zigzag o H per cucitura diritta
(4) guida

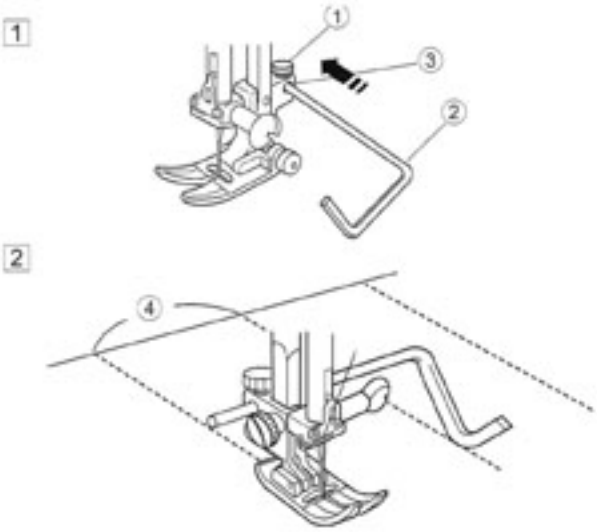

Preparazione
1) Allentare la vite sul retro del piedino (come illustrato), inserire la guida nel foro sotto la vite e regolare la larghezza desiderata. Stringere la vite.

Azione
2) Eseguire cuciture parallele, facendo scorrere la guida sulla cucitura precedente.
1 vite
2 guida
3 foro
4 distanza tra le cuciture

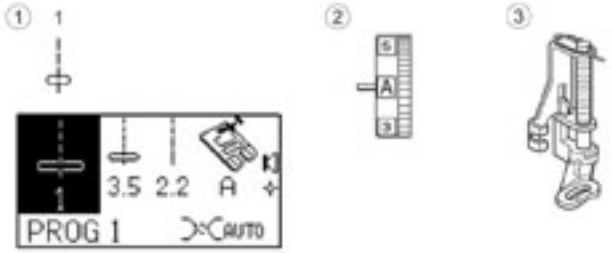

Quilting a mano libera

(1) PROG 1 punto: 1
(2) tensione: A
(3) piedino: P

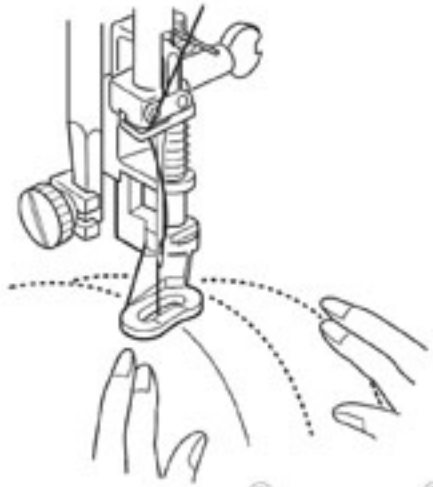

Preparazione

1) Montare il piedino per le imbastiture (vedi imbastire). Preparare il tessuto da trapuntare, con la fantasia per il quilting sul lato superiore.
Per un buon effetto finale, è consigliabile una fantasia con disegni molto grandi.

Azione

A questo punto contornare con cuciture i disegni o crearne di altri con un colore del cotone contrastante al tessuto.

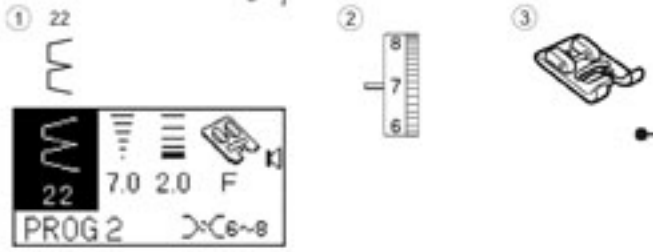

Punto bambola

(1) PROG 2 punto: 22
(2) tensione del filo: 6-8
(3) piedino: F cordonatore

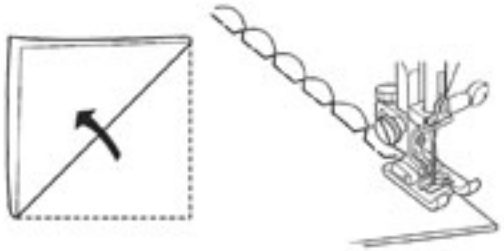

Utilizzare un tessuto leggero. Selezionare la larghezza e la lunghezza del punto come desiderate. Forse sarà necessario aumentare leggermente la tensione del filo. Controllare che l'ago vada appena fuori dal bordo quando esegue la sua parte zigzag. Aprire la stoffa e stirare su un lato.

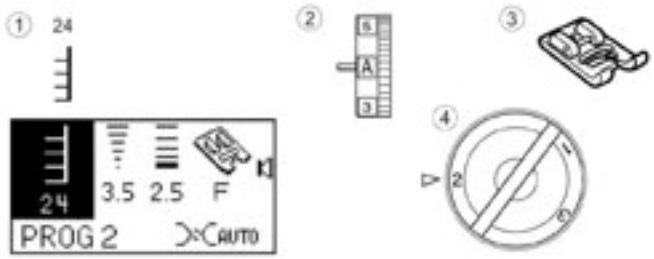

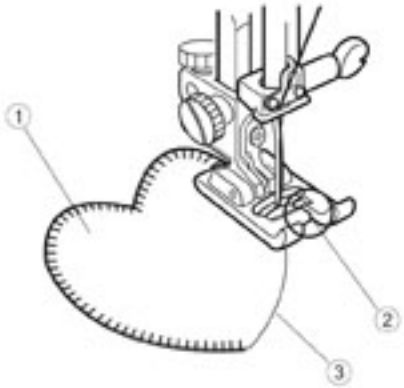

Applicazioni

(1) PROG 2 punto: 24
(2) tensione del filo: A
(3) piedino: F cordonatore
(4) regolazione pressione: 2

Sono adatti per le applicazioni, anche i punti 15, 16, 17 e 18 del programma 3.

L'applicazione è una tecnica di cucitura che permette di cucire un tessuto su un altro, offrendo possibilità di disegni illimitate.

Per fare una buona applicazione è conveniente disegnare prima su un cartoncino il disegno che si vuole realizzare . Utilizzando la sagoma tagliare un pezzo di stoffa leggermente più largo della sagoma stessa. Cucire facendo scorrere la fessura del piedino sul bordo dell'applicazione.

1 applicazione
2 fessura
3 bordo

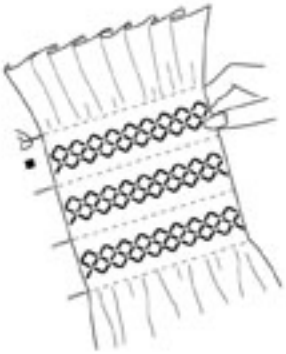

4 Parte IV · punti decorativi

Smocking

Lo smocking è una tecnica di arricciatura che abbellisce vestiti per bambini, camicette, ecc.
Un buon effetto si ha con stoffe leggere come batista o mussola.
La misura della stoffa deve essere tre volte più larga della misura finita.

Preparazione
Punto diritto
(1) PROG1 punto: 1
(2) tensione del filo: 2
(3) piedino: F cordonatore

Selezionare il punto di ritto, regolare la lunghezza del punto a 0.4 allentare la tensione del filo superiore per facilitare l'arricciatura e cucire delle linee diritte nella parte da arricciare con distanza di 1 cm l'una dall'altra. Annodare i fili su un lato, e tirare il filo dall'altro. Il tessuto inizierà ad arricciarsi, distribuire le pieghe regolarmente. Fermare i fili dall'altra parte.

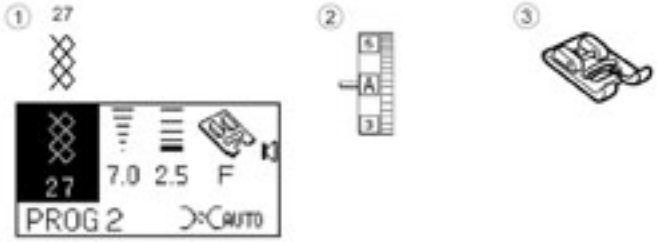

Azione
Nido d'ape
(1) PROG 2 punto: 27
(2) tensione del filo: A
(3) piedino: F cordonatore
Selezionare il Nido d'ape ricamare dei motivi tra le cuciture diritte. Infine sfilare i punti di arricciatura.

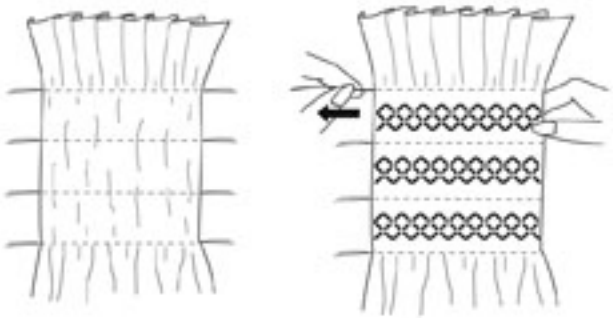

In questo caso è stato eseguito uno smocking classico con il nido d'ape, ma possono essere usati anche altri punti, (PROG 3 punto 11-12) l'importante che non siano punti pieni.

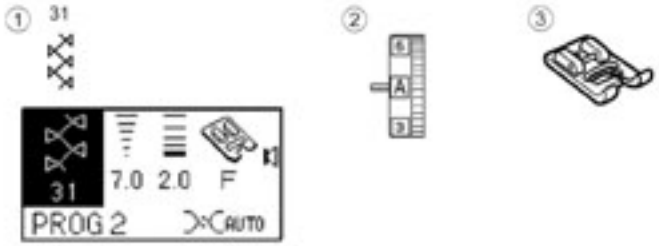

Orlo a giorno

(1) PROG 2 punto: 29
(2) tensione del filo: A
(3) piedino: F cordonatore
Sono adatti, per orli a giorno anche i punti 21, 22 del programma 3.
Questo punto permette di unire due pezzi di stoffa dando l'aspetto dell'orlo a giorno.

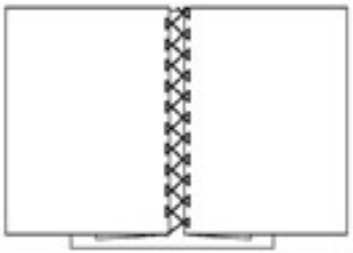

Preparazione
Ripiegare i bordi di 1.5 cm. e stirare. Fermare i due pezzi di stoffa con gli spilli su un foglio di carta, tenendo una distanza di 0.3 cm.

Azione
Cucire leggermente, guidando il materiale, in modo che l'ago penetri i bordi ripiegati. Togliere la carta al termine del lavoro.

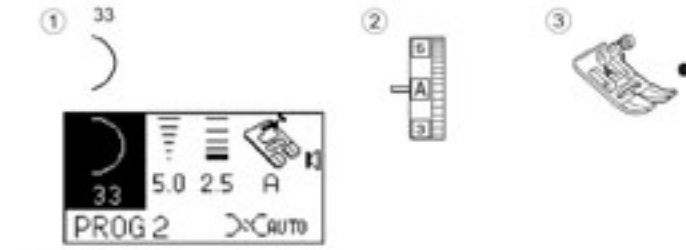

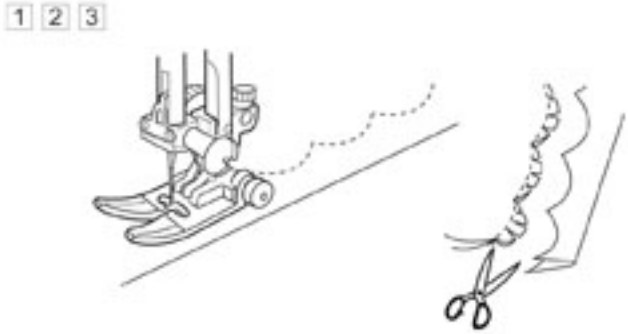

Orlo smerlato

(1) PROG 2 punto: 33
(2) tensione del filo: A
(3) piedino: A per zigzag
Sono adatti per orli smerlati anche i punti 33, 44, 46, 47 del PROGRAMMA 2

Preparazione ed azione

1) Piegare la stoffa diritto contro diritto. Cucire gli smerli circa 1 cm. dal bordo della stoffa.
2) Ritagliare gli smeli lasciando 0.3 cm. di margine. Intagliare il margine, come illustrato.
3) Girare la stoffa sul diritto e stirare.

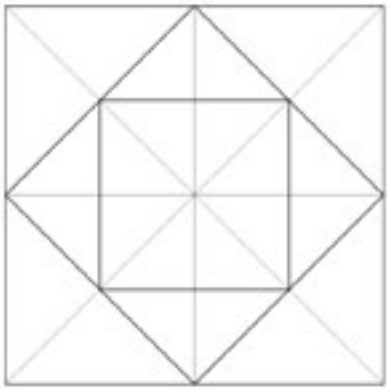

Patchwork

Il Patchwork è una tecnica ornamentale che crea stoffe e fantasie di grande effetto, viene eseguita con tanti pezzi di stoffa diversa per colori e/o fantasia.

Preparazione

Per prima cosa vanno tagliati i pezzi di stoffa in modo da creare un disegno finale, troverete libri e riviste con schemi di taglio.

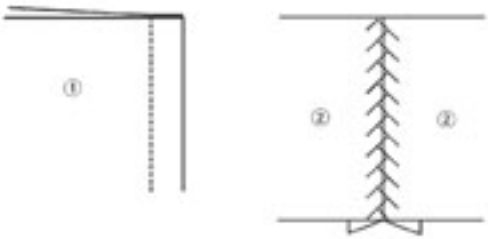

Azione
I pezzi vanno cuciti con il punto diritto
1 rovescio del tessuto.

Punto diritto
(1) PROG 1 punto: 1
(2) tensione del filo: A
(3) piedino: F cordonatore
Successivamente aprire la stoffa con i lembi inferiori aperti, magari stirandoli e cucite al centro con un punto che mantenga aperti i lembi inferiori.
2 diritto del tessuto

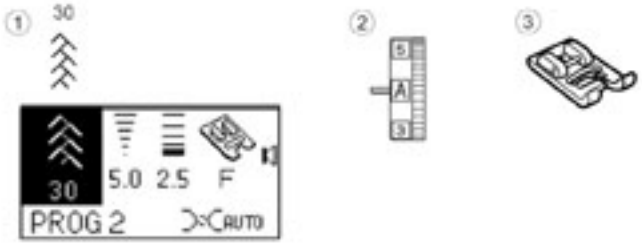

Patchwork
(1) PROG 3 punto: 30
(2) tensione del filo: A
(3) piedino: F cordonatore
Possono essere usati anche i punti 31, 32, 33, 34 del programma 3

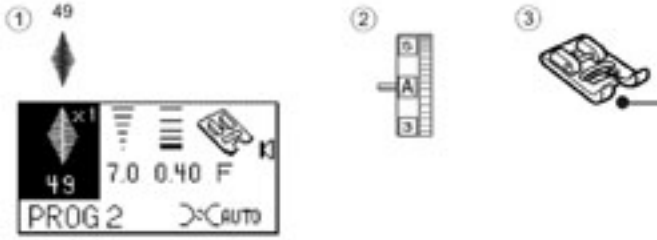

Punti pieni
(1) PROG 2 punto: 49
(2) tensione del filo: A
(3) piedino: F cordonatore
I punti da 40 a 60 sono punti pieni.

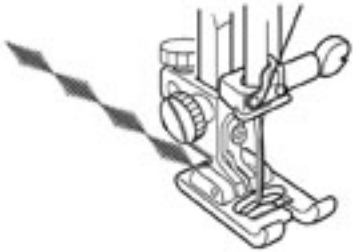

Per ottenere un risultato perfetto, su stoffe molto leggere, si consiglia di mettere una carta o una velina sotto la stoffa. Premere funzione "salda punto" per finire il ricamo in modo preciso, la macchina si fermerà precisamente alla fine dell'ornamento.

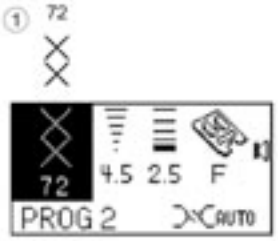

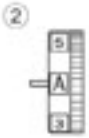

Punto croce

(1) PROG 2 punto: 72
(2) tensione del filo: A
(3) piedino: F cordonatore

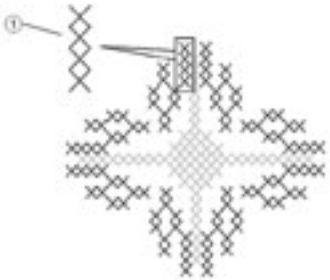

Il punto croce può essere combinato con l'alfabeto e con tutti i ricami per ottenere degli stupendi lavori di cucitura. Un tessuto con una trama molto ampia come il lino e la flanella offre migliori risultati. Mettere un rinforzo ai tessuti molto leggeri. La larghezza del punto può essere modificata premendo + o -.

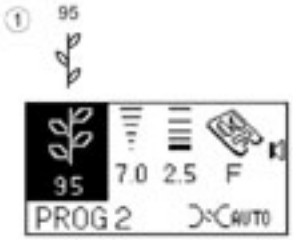

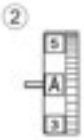

Punti decorativi

(1) PROG 2 punto: 92
(2) tensione del filo: A
(3) piedino: F cordonatore
I punti da 33 a 39, da 61 a 69, da 73 a 94, sono adatti per ricami decorativi.

I punti decorativi sono molto adatti per abbellire la biancheria per la casa, come tovaglie, lenzuola, ecc.. Per ottenere un risultato perfetto, guidare il lavoro attentamente ed usare del materiale rinforzante sul rovescio della stoffa (carta).

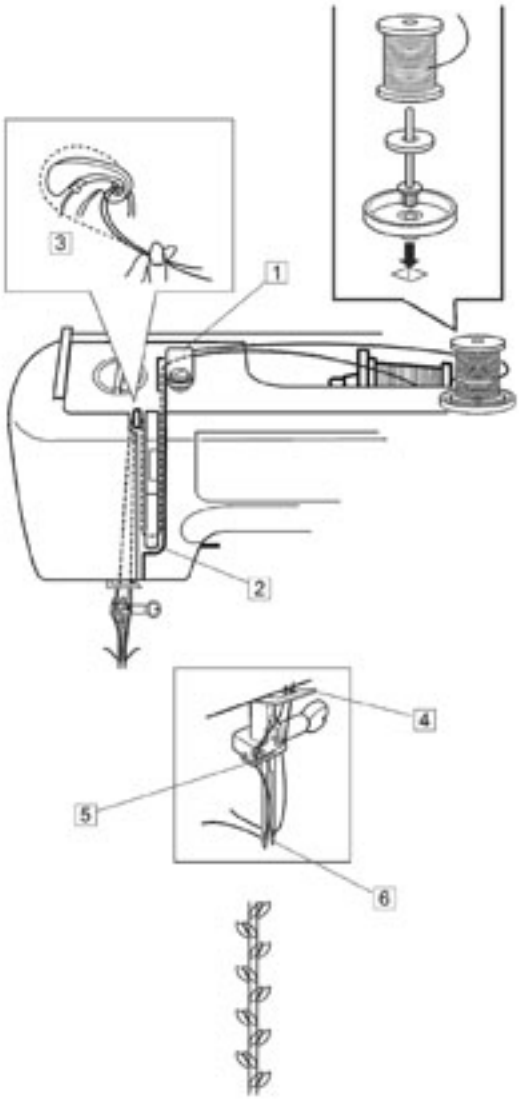

Cucire con il doppio ago

Il doppio ago permette l'esecuzione di cuciture parallele con il punto diritto o con punti decorativi, che impreziosiscono vestiti e biancheria.

Preparazione

Montare il porta rocchetto addizionale, mettere il feltrino e posizionare il rocchetto facendo scorrere il filo come illustrato. Montare l'ago seguendo le istruzioni di cambio ago infatti il doppio ago ha lo stesso aggancio di un ago singolo, ricordatevi sempre che la parte schiacciata dell'ago va dietro e la bombata avanti. Per infilare seguire le istruzioni e le modalità dell'infilaggio a filo singolo, infatti dovrete percorrere gli stessi passaggi ma separatamente prima un filo poi l'altro per non rischiare che si intreccino.
È molto importante separarli nell'ultimo passaggio attraverso le guide separate, che si trovano su ambedue i lati della barra ago (5).
Il filo aggiuntivo dovrebbe girare in senso antiorario come illustrato accanto. A questo punto non vi resta che accendere la macchina, selezionare il punto e premere funzione doppio ago.

Azione

Attenzione non tutti possono essere eseguiti con il doppio ago, se non è possibile eseguirli con il doppio ago sul display apparirà l'avviso. L'infilatore automatico non può essere adoperato con il doppio ago.

Al termine del lavoro cambiare l'ago e premere nuovamente la funzione doppio ago per disinserirla. L'infilago automatico non può essere adoperato con il doppio ago.

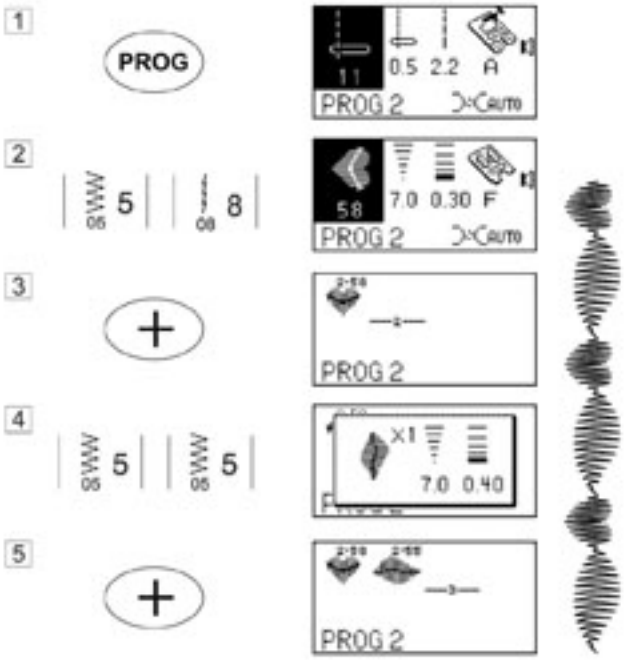

Programmazione dei punti

Per ripetere una combinazione di vari punti basta:

1) premere il tasto selezione PROGRAMMA;
2) selezionare un punto;
3) premere il tasto +;
4) selezionare un altro punto;
5) premere il tasto +.

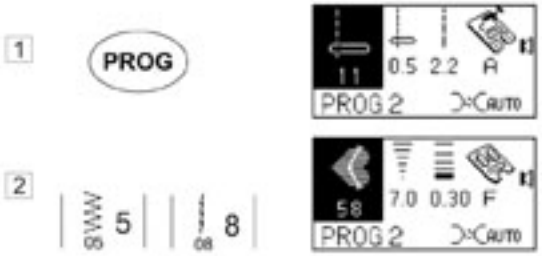

Esempio con punto di chiusura (98)

Punti: 58, 55 e 98

La macchina cuce la combinazione dei punti decorativi e si ferma automaticamente.

1) premere il tasto selezione PROGR 2
2) selezionare il punto 58

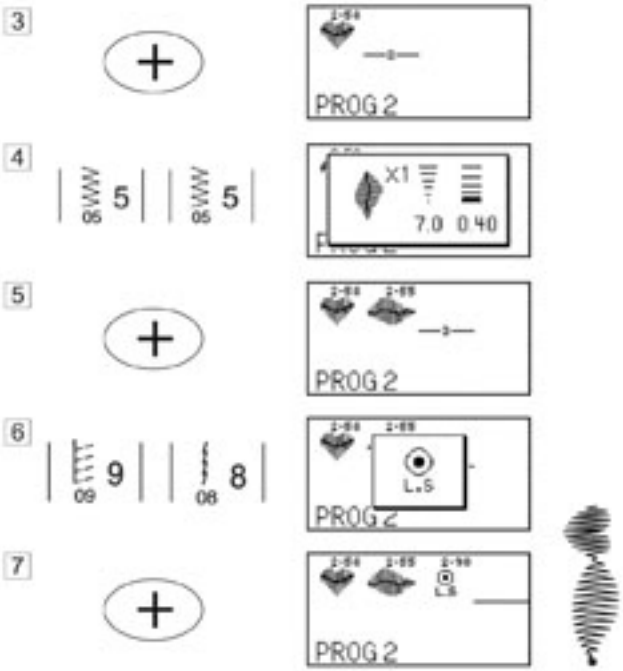

3) premere il tasto +
4) selezionare il punto 55
5) premere il tasto +
6) selezionare il punto 98
7) premere il tasto +.

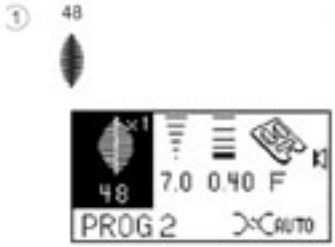

Funzione allungamento

Il punto può essere allungato fino a cinque volte della sua lunghezza originale. Modificando la lunghezza e la larghezza del punto si ottiene una varietà ancora più ampia di possibilità decorative.

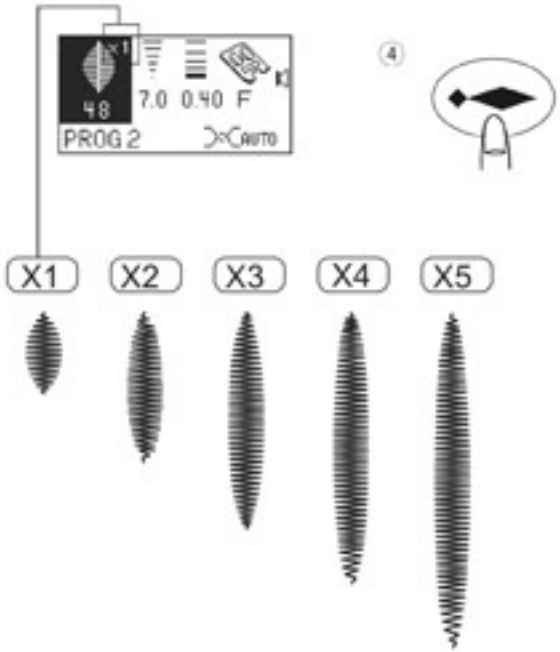

I punti che possono essere modificati con questa funzione sono:

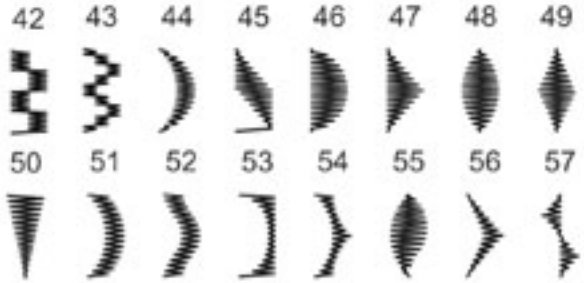

in questo caso:
(1) PROG 2 punto: 48
(2) tensione del filo: A
(3) piedino F cordonatore
(4) tasto funzione allungamento

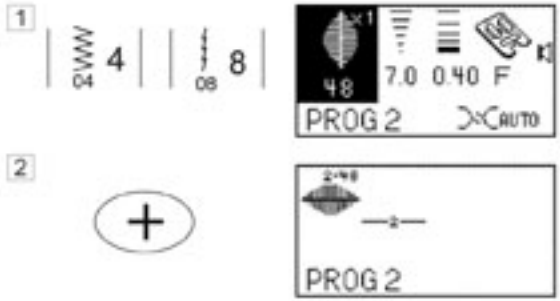

combinazioni di diverse grandezze
1) selezionare il tasto PROG 2 punto 48
2) premere il tasto +

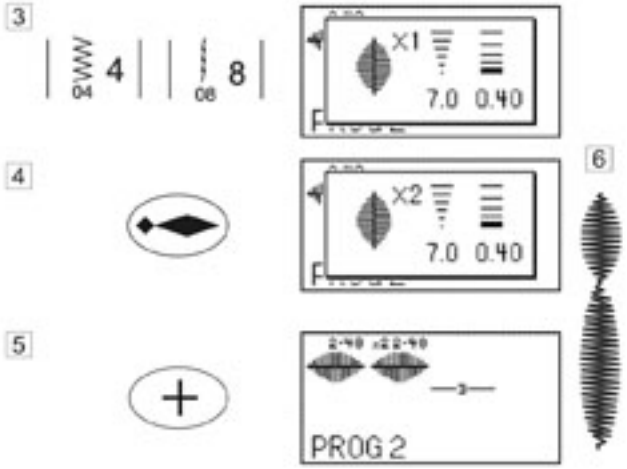

3) riselezionare il tasto 48
4) premere il tasto di allungamento, sul display apparirà la grandezza scelta X2
5) premere il tasto +
6) risultato finale

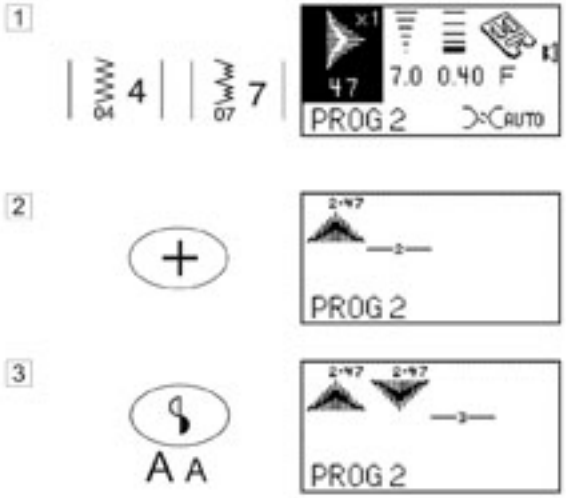

Ricamo con effetto specchio

Selezionare un punto e premere la funzione effetto specchio.

1) premere il tasto selezione PROGRAMMA 2
2) selezionare il punto 47
3) premere il tasto +
4) premere la funzione effetto specchio.

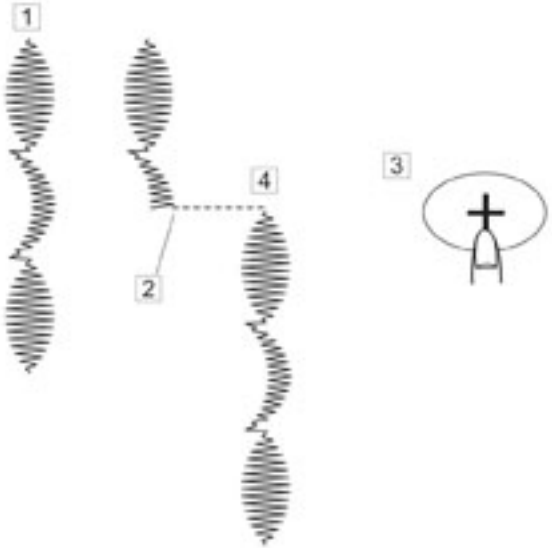

Ricominciare dall'inizio la combinazione dei punti

Fermare la macchina premere il tasto + per ritornare all'inizio della programmazione.

1 contenuto del programma
2 posizione dove la macchina è stata fermata
3 tasto +

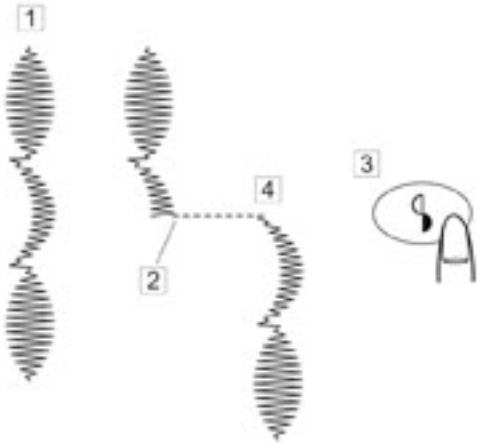

Ricominciare dall'inizio l'ultimo decoro eseguito

Fermare la macchina a metà cucitura e premere la funzione a specchio per ritornare all'inizio dell'ultimo motivo

1 contenuto del programma
2 posizione dove la macchina è stata fermata
3 tasto funzione a specchio

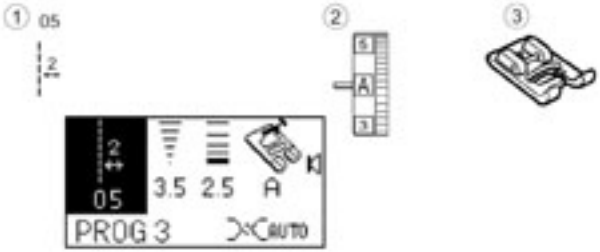

"Spazio" tra punti ricamo

Esempio:
(1) PROG 3 punto: 05 o 06
(2) tensione :A
(3) piedino: F

Sono punti diritti che si usano per combinare i vari ricami lasciando spazi di cucitura dritta.

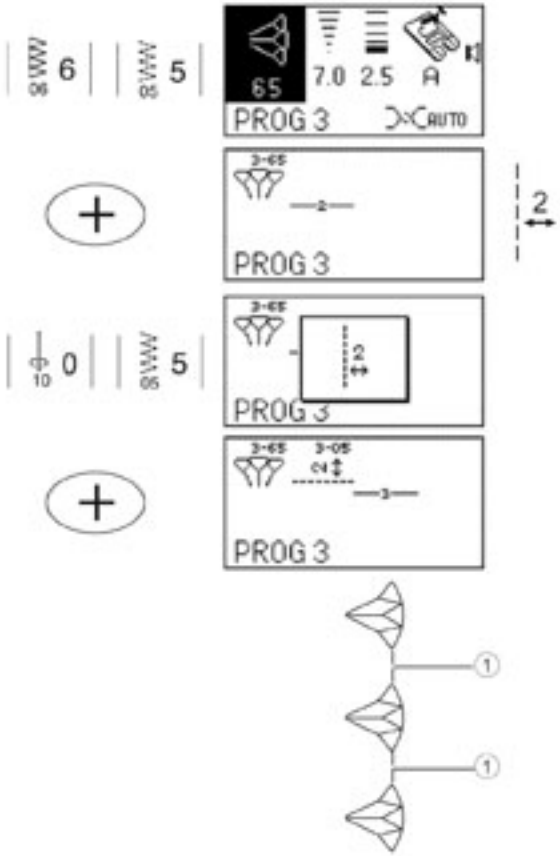

In questo esempio viene eseguito un ricamo con il punto 65 PROG 3.
Procedura Programmazione Punti.
punto 05: 2 punti con lunghezza minima
punto 06: 4 punti con lunghezza minima

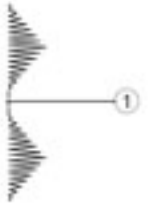

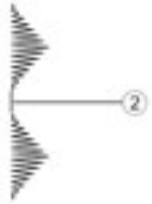

"Spazio" tra punti pieni

Per i punti pieni è la stessa procedura ma si utilizzano i punti da 01 a 04 che hanno una lunghezza di 2.5

punto 01: punti in posizione centrale
punto 02: punti in posizione centrale
punto 03: punti in posizione laterale
punto 04: punti in posizione laterale

Se si vuole lasciare uno spazio più vuoto, a punto lento, in modo che dopo lo si può tagliare, usare il punto 99 PROG 2.

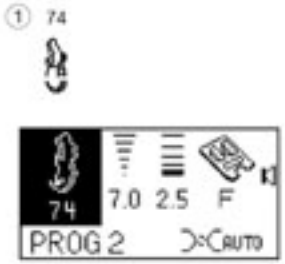

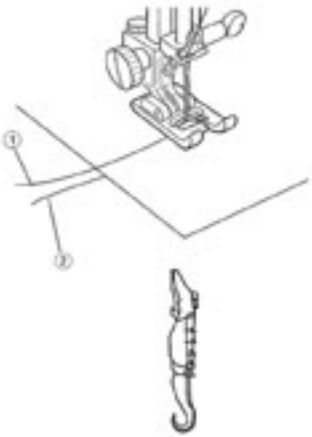

Decoro singolo

(1) PROG 2 punto: 73 o 74
(2) tensione del filo: A
(3) piedino: F cordonatore

Spostare i fili dell'ago della bobina sul lato sinistro del piedino. Premere il reostato fino a quando la macchina non si ferma automaticamente. Il filo sarà annodato all'inizio e alla fine.
Per cucire un secondo ricamo, alzare il piedino e tagliare i fili.
1 filo dell'ago
2 filo della bobina

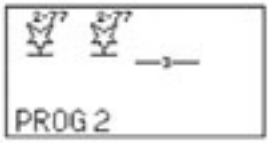

1

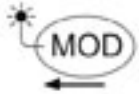

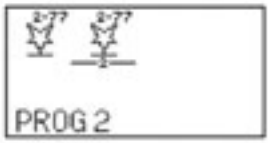

2

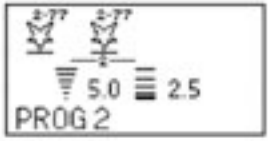

3

Modifica le regolazioni di una combinazione punti

Modifica di un solo decoro di una combinazione

In questo caso il punto 77 prog 2 combinato più volte ed in varie larghezze

1) Premere il tasto MOD ed un led verde si accenderà, posizionarsi con i tasti frecce (← →) sul punto da modificare.

2) Premere il tasto lunghezza o larghezza a seconda della modifica da effettuare.

3) Eseguire il lavoro.

Attenzione: se andrete a modificare l'ultimo punto modificherete l'intera sequenza di punti.

1

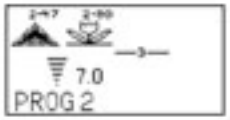

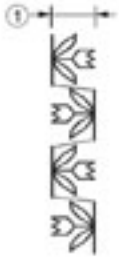

2

3

1

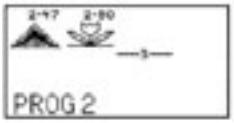

2

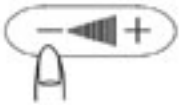

3

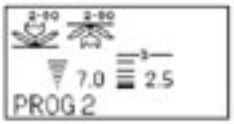

Modifica uniformemente un'intera combinazione

È un'operazione valida per i programmi 2 e3.

Esempio1:

per cambiare la larghezza o la lunghezza di una combinazione di punti, in questo esempio punto 80 alternato a specchio.

1) Premere il tasto MOD e spostarsi con le frecce a destra fino all'ultimo punto da eseguire.

2) Regolare la larghezza o la lunghezza desiderata.

A questo punto verranno tutti modificati alla stessa larghezza e lunghezza punto.

Questa funzione è possibile per le sole combinazioni di punti della stessa categoria (tutti i punti da ricamo o tutti i punti pieni).

Esempio 2:

In questo caso abbiamo i punti combinati appartenenti a categorie diversa, entrambi sono del PROGRAMMA 2 ma il 47 è un punto pieno ed il punto 80 è un punto da ricamo semplice. In questo caso facciamo la stessa operazione dell'esempio 1 ma potremo modificare solo la larghezza del punto.

Scrivere lettere o numeri

Premendo più volte il tasto AAA selezionerete il carattere con cui volete scrivere
1 volta stile Block
2 volte stile Script
3 volte stile Broadway
Il carattere scelto sarà evidenziato con fondo nero.

In questo esempio:
scriveremo A. B. C. in carattere script ed intervallato da punti.

1) premere il tasto selezione Carattere, la lettera A è già proposta
2) premere +
3) selezionare 63
4) premere +
5) selezionare 12
6) premere +
7) selezionare 63
8) premere +
9) selezionare 13

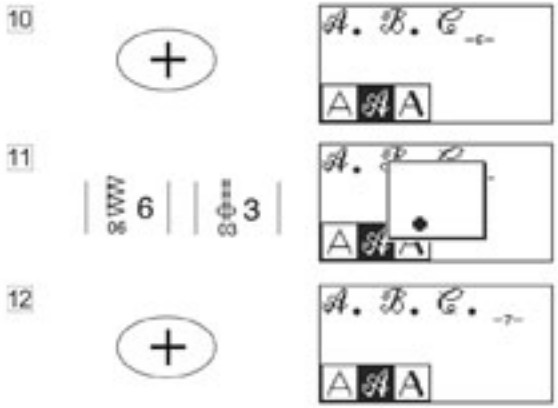

10) premere +
11) selezionare 63
12) premere +

Nel caso si vuole lasciare uno spazio vuoto al posto del punto casta scegliere 68.

Modificare le dimensioni dei monogrammi

I monogrammi possono essere eseguiti con la massima larghezza 7 mm oppure 5 mm, significa che le vostre lettere possono avere un'altezza di 7 o 5 mm.

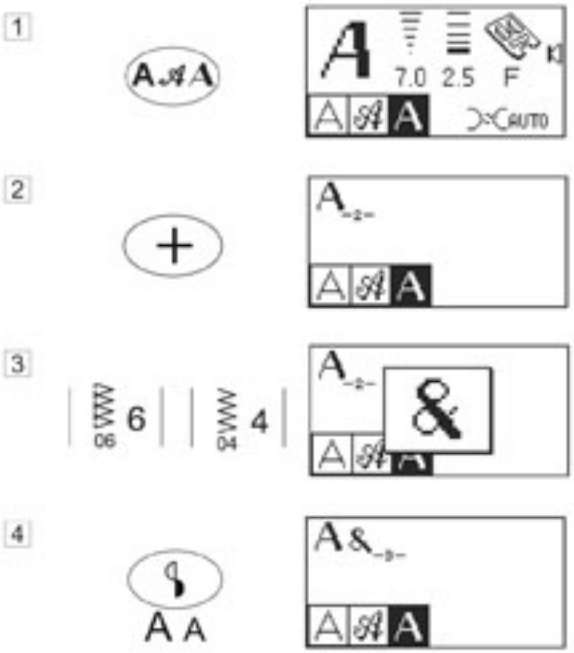

In questo esempio cuciremo A&B, con carattere Broadway con le lettere A e B di 7 mm. e la & di 5mm.

1) Selezionare il carattere scelto (la lettera A e già proposta).
2) Premere il tasto +.
3) digitare 64 per la &.
4) a questo punto invece di premere il tasto + digiteremo "funzione a specchio" che ha la doppia funzione di ingrandire o rimpicciolire i monogrammi.

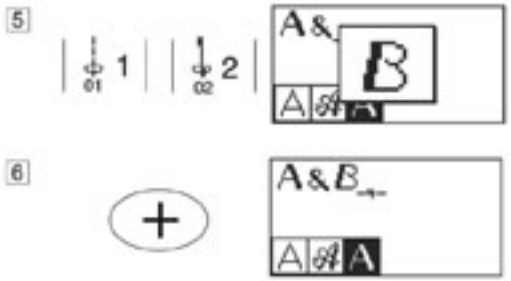

5) digitare 12 per la B.
6) premere il tasto+.

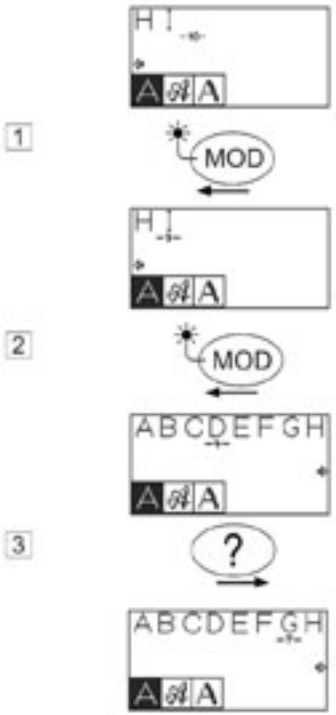

Altre modifiche per monogrammi e decori

Per qualsiasi modifica da effettuare, sia nel caso di monogrammi o ricami, premere il tasto MOD (modifica) il led verde si accende e dopodiché potrete posizionarvi sul monogramma o ricamo da modificare, con i tasti freccette, a questo punto potrete effettuare al vostra modifica.

1) premere il tasto MOD.
2) spostarsi con i tasti freccette a sinistra.
3) ritornare verso la fine della combinazione verso destra.

Per cancellare

Posizionarsi sul ricamo o monogramma premere il tasto C.

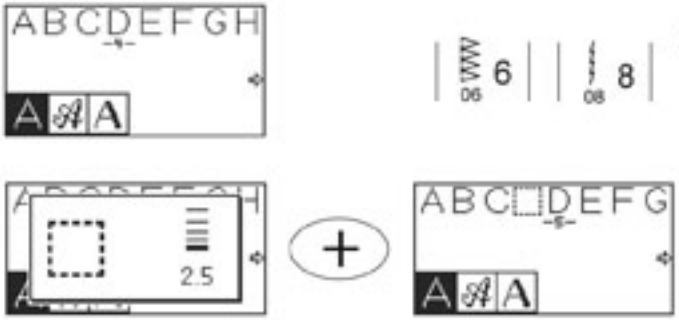

Per inserire un motivo

In questo caso inseriamo uno spazio tra lettere posizionarsi sul motivo da spostare verso destra digitare il motivo da inserire (per lo spazio 68) premere il tasto +.

Per duplicare

Posizionarsi sul ricamo o monogramma premere il tasto +.

Per duplicare specchio

Posizionarsi sul ricamo o monogramma premere il tasto "funzione a specchio". In questo caso se si vuole solo specchiare e non duplicare, cancellare il punto duplicato.

Modifiche avanzate e memoria

Premendo il tasto cartella, sul display avrete accesso alle 5 cartelle memoria, premendolo più volte selezionerete M1-M2-M3-M4-M5, a questo punto scegliere quale operazione compiere.

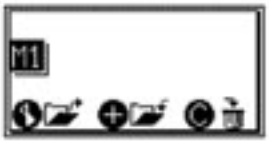

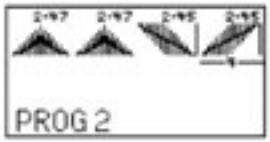

Salva combinazione

Se la cartella scelta è vuota potete, premendo il tasto +, la combinazione che state eseguendo, nel nostro caso dei ricami, verrà salvata nella cartella scelta, in questo caso M1.

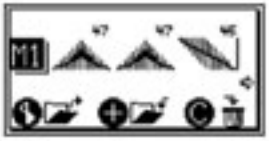

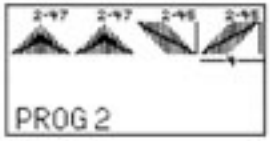

Apri combinazione

Se la cartella ha già una combinazione in memoria, potrete aprirla, premendo il tasto "funzione a specchio": per modificarla (vedi modifiche) o eseguirla sul capo.

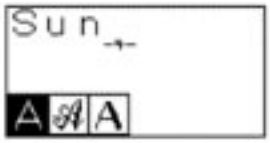

Sostituisci combinazione

Se la cartella ha già una combinazione in memoria, potrete sostituirla premendo il tasto +. In questo caso, prima di premere il tasto cartella, stavamo eseguendo una scritta, che andrà a sostituire i ricami in M1.

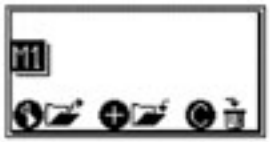

Cancella combinazione

Se la cartella ha già una combinazione in memoria, potrete cancellarla, premendo il tasto C, apparirà la cartella selezionata vuota (in questo caso M1).

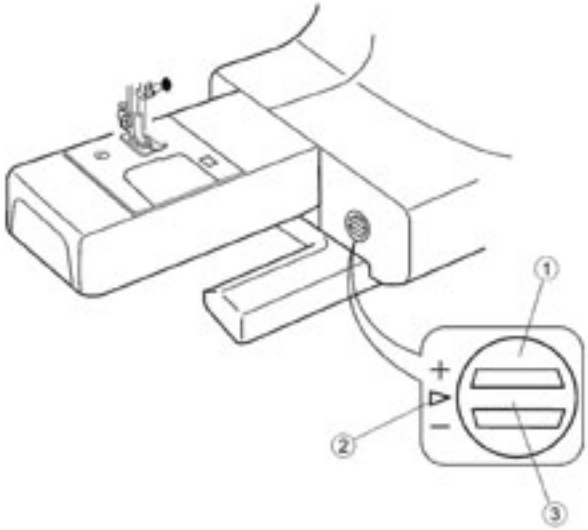

Modifiche meccaniche

Bilanciamento motivi

Punti decorativi, lettere, numeri e asole possono risultare irregolari su particolari stoffe. In tal caso vengono regolati meccanicamente con il bilanciamento.

1 rondella del bilanciamento
2 tacchetto di riferimento
3 tacchetto della rondella

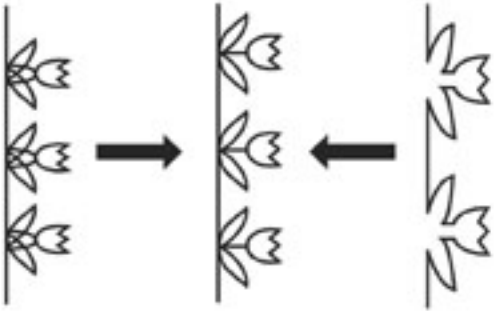

Regolazione del bilanciamento

Quando i ricami o i monogrammi sono accavallati come colonna A, spostare la rondella verso +, se sono invece troppo aperti come colonna C spostare la rondella verso -, fin quando avrete il risultato desiderato, il risultato comunemente giusto è la colonna B.

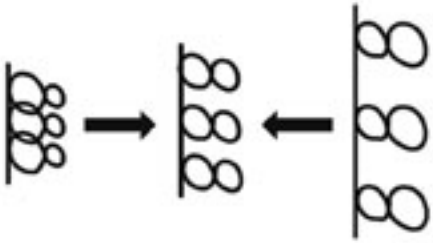

Test

Cucendo il numero 8, possiamo compiere un buon test per la regolazione voluta, in quanto il numero 8, per la sua particolare forma, cioè due pallini sovrapposti, ci permette di correggere ogni distorsione. Regolarlo in modo che entrambi siano omogenei e della stessa forma.

Parte V · Manutenzione della macchina

1
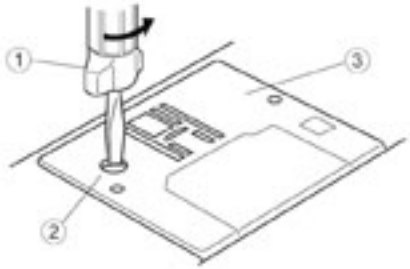

2

3
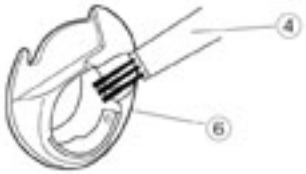

4

5

Manutenzione della macchina

Per qualsiasi operazione di manutenzione, posizionare l'ago in alto e scollegare la macchina dalla rete elettrica.

Pulizia esterna

Pulire la scocca esterna della macchina con un panno morbido ed un sapone neutro.

Pulizia crochet

1) Dopo aver scollegato la macchina, rimuovere il piedino e l'ago. Svitare ed estrarre la vite sulla parte sinistra della placca ago con il cacciavite in dotazione.
2) Togliere la placca ago. Estrarre la bobina ed il porta bobina.
3) Spazzolare via lo sporco e i fili con il pennellino in dotazione.
4) Pulire la griffa ed il porta bobina.
5) Pulire lo spazio della bobina con il pennello ed un panno asciutto e morbido.

1 cacciavite
2 vite
3 placca ago
4 spazzolino
5 spazio bobina
6 crochet
7 griffe
8 panno morbido

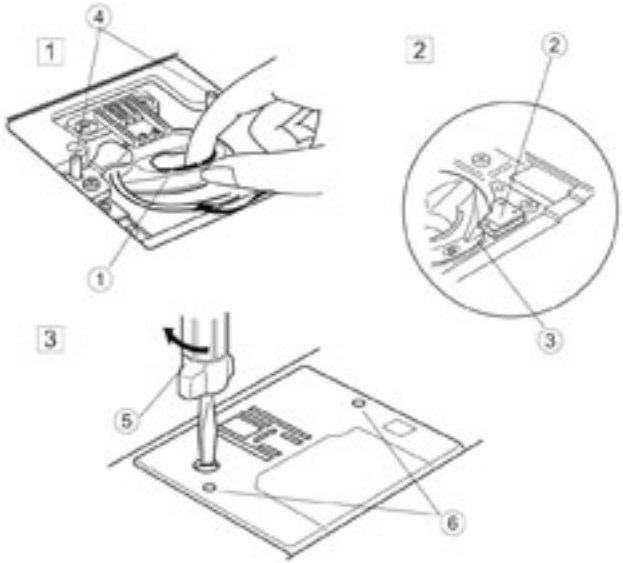

Reinserimento del porta bobina e della bobina

1) Inserire il porta bobina
2) Controllare il piolino della bobina (3) sia in corrispondenza della molla freno,
3) Rimontare la placca ago facendo corrispondere i fori (6) con i perni guida placca (4) ed avvitare le viti.

1 porta bobina
2 molla di fermo
3 piolino
4 perni guida placca
5 cacciavite
6 fori placca

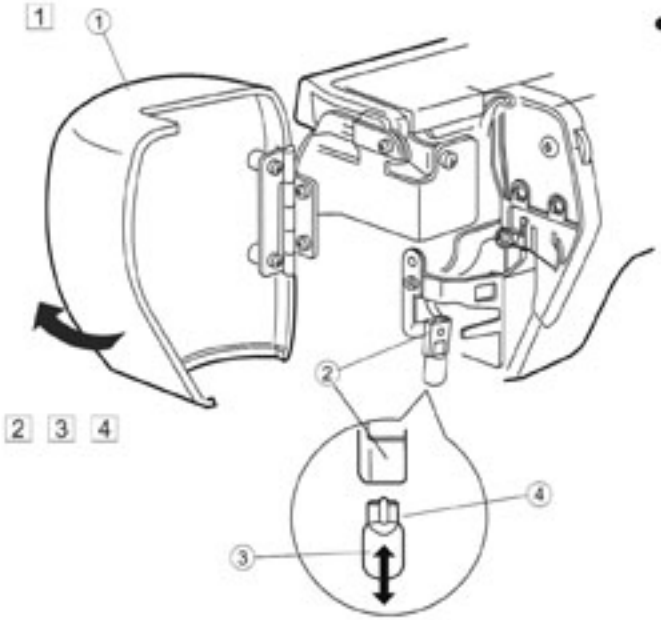

Sostituzione della lampadina

Spegnere la macchina e lasciare raffreddare la lampada prima di toccarla.

1) Aprire lo sportello della macchina (1).
2) Estrarre il porta lampada (2) e rimuovere la lampadina (3) con cautela.
3) Inserire lo spinotto della lampadina nei fori del porta lampadina (2).
4) Attaccare la base nel porta lampada e chiudere il coperchio (1).

1 sportello
2 attacco
3 porta lampada
4 lampadina

Messaggi display

Messaggio	Causa	Soluzione
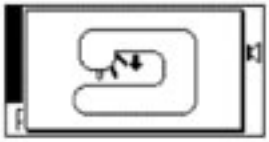	Si sta cercando di cucire senza il piedino abbassato.	Abbassare il piedino.
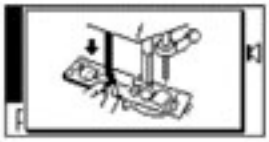	Si sta per eseguire un'asola automatica, senza abbassare la leva asolatore.	Abbassare la leva asolatore.
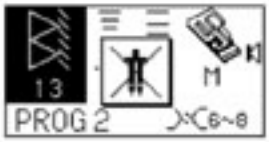	Si vuole usare la funzione Ago Gemello per un punto non consentito per questa funzione.	Cambiare punto.
	Ha fermato la cucitura prima che la macchina completasse il punto di fermatura.	Riavviare la cucitura fino a quando la macchina non si ferma da sola. Premere il reostato o Start/Stop.
	Funzione di allungamento non consentita per il punto selezionato.	Cambiare punto.
	Funzione di immagine a specchio non consentita per il punto selezionato o per un punto del PROG 1.	Scegliere un punto del PROGramma 2.

Non usare questo tasto	Funzione aggiungi non consentita per il punto selezionato o per il punto del PROG 1.	Scegliere un punto del PROGramma 2.
	Il reostato è stato disconnesso mentre si cerca di cucire.	Riconnettere il reostato.
	Si sta cercando di cucire con il tasto Start/Stop con il reostato connesso.	Disconnettere il reostato.
	La macchina è stata accesa con il pedale schiacciato.	Alzare il piede dal reostato e riaccendere la macchina.
Stop sicurezza	La macchina si è fermata per sicurezza. C'è sovraccarico. Si è bloccato l'avvolgi bobina.	Spegnare la macchina pulire il crochet, controllare l'avvolgi bobina e riaccendere.
E1 error E5 error	La macchina ha un problema di componente elettronico.	Contattare il Centro Assistenza Saimac. Sul retro della copertina scegliere come contattarci.

Problemi nella cucitura

Problema	Cause
Il filo dell'ago si spezza.	1 Il filo dell'ago non è infilato. 2 La tensione del filo non è regolata correttamente. 3 L'ago è storto o spuntato. 4 L'ago non è ben inserito. 5 Il filo è troppo doppio per il tipo di ago. 6 Il filo dell'ago e della bobina non sono regolati correttamente. 7 Il filo dell'ago non è ben fermato.
Il filo della bobina si spezza.	1 Il filo della bobina non è infilato correttamente. 2 Si sono accumulati residui di filo. 3 La bobina è danneggiata e non gira correttamente..
Gli aghi si spezzano.	1 L'ago non è inserito correttamente. 2 L'ago èstorto o spuntato. 3 La vite che ferma l'ago è troppo lenta. 4 La tensione del filo dell'ago è troppo stretta. 5 L'ago è troppo sottile per il tessuto da cucire.
Il display non si legge chiaramente.	1 Il contrasto del display non è ben regolato.
La macchina salta i punti.	1 L'ago è inserito male. 2 L'ago è storto o spuntato. 3 L'ago o il cotone non sono adatti per il lavoro da eseguire. 4 Non è stato inserito l'ago blue per tessuti stretch, sintetici o molto fini. 5 Il filo dell'ago non è infilato correttamente. 6 Viene utilizzato un ago sbagliato. 7 La pressione del piedino non è corretta.

Problema	Cause
Il punto non è preciso.	1 La tensione del filo non è corretta. 2 Il filo dell'ago o della bobina non è infilato correttamente. 3 L'ago è troppo grosso per il tessuto da cucire. 4 Il punto è troppo lungo per il tipo di tessuto. 5 La pressione del piedino è errata
Il tessuto non scorre correttamente.	1 La griffa non è bloccata dai fili. 2 La pressione del piedino è troppo bassa 3 Il punto è troppo corto. 4 La griffa è abbassata. 5 La pressione del piedino non è quella giusta.
La macchina non cuce.	1 La macchina non è collegata 2 Un filo blocca il crochet. 3 Il perno di avvolgimento è in posizione per avvolgere il filo.
I ricami non sono precisi.	1Il bilanciamento non è regolato.
L'asola automatica non è ben bilanciata.	1 La densità del punto non è adatta al tessuto da cucire. 2 È stato lasciato uno spazio vuoto.
La macchina è rumorosa.	1 Il filo è entrato nel meccanismo del crochet. 2 Residui di filo sono accumulati nel crochet. 3 La griffa è bloccata dai fili.

Hai spedito il certificato di garanzia? Hai verificato che sia arrivato a destinazione? Contattaci, avrai assistenza telefonica gratuita!

- n° matricola _____ n° certificato di garanzia: _____
- data di consegna _____
- nome azienda partner Saimac _____
- nome consulente / venditore _____

Termini e condizioni della garanzia

1) - La garanzia per essere valida, deve essere spedita entro 10 gg. dalla data di consegna (fa fede il timbro postale) direttamente a Saimac import s.r.l., **in nessun caso consegnata a mano e correttamente compilata in tutti i campi.**

2) - La durata della garanzia inizia dalla data di consegna del prodotto ed è come segue: **10** anni sulle parti meccaniche, **24** mesi sulle scocche e componenti in plastica e sulle parti elettriche ed elettroniche.
In tutti i casi riguarda solo le parti che risultano difettose dalla fabbrica.

3) - Sono esclusi dalla garanzia le riparazioni di tutti gli accessori corredati dal prodotto e delle parti soggette a normale usura, cattivo uso, urti, incendi, impiego di voltaggio diverso da quello indicato o dovute a tutti i casi di negligenza del cliente.

4) - La garanzia non comprende la mano d'opera, fatta eccezione per i primi 60 gg. dalla data di consegna; in nessun caso comprende il servizio a domicilio del cliente o la sostituzione del prodotto.

5) - La garanzia decade: se il prodotto è manomesso da terzi non autorizzati, se vengono usati ricambi e/o accessori non originali, se il cliente non è in regola con i pagamenti, se il prodotto è stato venduto da azienda o privato non autorizzato.